ネジ端子形アルミニウム電解コンデンサ

Standard　Long Life

UPGRADE!

VGL 形

（105℃　5,000 時間保証）

RoHS 指令適合品

GXA P.78
GX2 P.80
GX3 P.82
旧シリーズ品
→ 高リプル化
VGL

ALUMINUM ELECTROLYTIC CAPACITORS

特　長

●放熱構造により、GX2 形に対し、リプル電流約 10% 向上しました。

■製品仕様

項　目	仕　様
使用温度範囲	－40℃～＋105℃
定格電圧	350～500V.DC
静電容量許容差	±20%（20℃，120Hz）
漏れ電流	0.01CV（μA）または5mAのいずれか小さい値以下（20℃，5分値） ［C＝公称静電容量（μF），V＝定格電圧（V）］
損失角の正接（tanδ）	標準品定格表の値以下（20℃，120Hz）
許容リプル電流	標準品定格表による（105℃，120Hz）
高温負荷	105℃にて5,000時間、定格電圧（規定のリプル電流重畳）を印加後、20℃にて測定を行ったとき、下記を満足すること 静電容量変化率：初期値の±15%以内 損失角の正接：初期規格値の175%以下 漏れ電流：初期規格値以下
高温無負荷	105℃にて500時間、電圧を印加せず放置後、20℃にて電圧処理（JIS C 5101-4 4.1項）後に測定を行ったとき、下記を満足すること 静電容量変化率：初期値の±15%以内 損失角の正接：初期規格値の175%以下 漏れ電流：初期規格値以下
関連規格	JIS C 5101-4

■外観寸法図

●φ51品

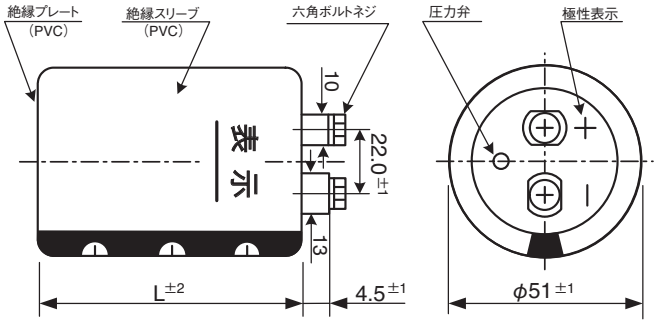

●φ64～90品

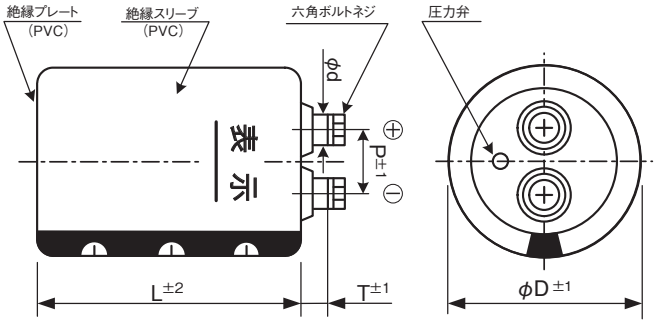

■リプル補正係数

周囲温度（℃）	60	85	105	
補正係数	2.16	2.00	1.00	
周波数（Hz）	120	300	1k	≧10k
補正係数	1.0	1.1	1.3	1.4
風速（m/s）	＜0.5	0.5≦		
補正係数	1.0	1.1		

■外観寸法表

（単位：mm）

φD	P	T	φd	六角ボルトネジ	封口板材質
51	22.0	4.5	－	M5×10	フェノール樹脂
64	28.6	8.0	11	M5×10	フェノール樹脂
77	31.5	8.0	11	M5×10	フェノール樹脂
90	31.5	7.0	11	M5×10	フェノール樹脂

■品名の取り方

（例）VGL形　400V 8,200μF±20%

VGL　2G　822　Y　F　126

- VGL：形名
- 2G：定格電圧記号
- 822：静電容量記号
- Y：取付金具形状記号
- F：製品外径記号
- 126：製品高さ記号

ただし、補正係数を乗じた場合の上限は60Arms としてください。
リプル電圧Vp-pが50V を超える場合は、ご相談ください。

品名の取り方の詳細については、21 頁をご参照ください。

取付金具について
- 形状および外形寸法につきましては、22, 23 頁をご参照ください。
- 標準品定格表の品名は、Y形の取付金具に対応した品名となっておりますが、Ⅰ形の取付金具でも対応可能です。（取付金具形状記号はⅠとなります）
- 取付金具が不要の場合は、取付金具形状記号をNとしてください。
- 取付金具は原則として別納となります。

■標準品定格表

定格電圧 (V. DC)	静電容量 (μF)	ケースサイズ φD×L(mm)	tan δ 20℃,120Hz	リプル電流 (Arms) 105℃,120Hz	品　名
350	1,800	51×75	0.20	5.6	VGL2V182YC075
	2,200	51×96	0.20	6.5	VGL2V222YC096
	2,700	51×109	0.20	7.5	VGL2V272YC109
	3,300	51×125	0.20	8.6	VGL2V332YC125
	3,900	64×94	0.20	10.5	VGL2V392YD094
	4,700	64×107	0.20	11.9	VGL2V472YD107
	5,600	64×123	0.20	13.0	VGL2V562YD123
		77×95	0.20	14.6	VGL2V562YE095
	6,800	64×147	0.20	14.1	VGL2V682YD147
		77×108	0.20	16.0	VGL2V682YE108
		90×97	0.20	18.5	VGL2V682YF097
	8,200	64×187	0.20	15.9	VGL2V822YD187
		77×124	0.20	18.0	VGL2V822YE124
		90×110	0.20	20.2	VGL2V822YF110
	10,000	77×148	0.20	19.5	VGL2V103YE148
		90×126	0.20	22.1	VGL2V103YF126
	12,000	77×188	0.20	21.8	VGL2V123YE188
		90×150	0.20	24.1	VGL2V123YF150
	15,000	77×228	0.20	25.2	VGL2V153YE228
		90×167	0.20	26.5	VGL2V153YF167
	18,000	90×190	0.20	29.3	VGL2V183YF190
	22,000	90×230	0.20	31.5	VGL2V223YF230
	27,000	90×268	0.20	33.0	VGL2V273YF268
400	1,200	51×75	0.20	4.7	VGL2G122YC075
	1,500	51×96	0.20	5.6	VGL2G152YC096
	1,800	51×109	0.20	6.2	VGL2G182YC109
	2,200	51×125	0.20	7.0	VGL2G222YC125
	3,300	64×94	0.20	9.7	VGL2G332YD094
	3,900	64×107	0.20	10.8	VGL2G392YD107
	4,700	64×123	0.20	11.9	VGL2G472YD123
		77×95	0.20	13.3	VGL2G472YE095
	5,600	64×147	0.20	12.8	VGL2G562YD147
		77×108	0.20	14.5	VGL2G562YE108
		90×97	0.20	16.8	VGL2G562YF097
	6,800	64×187	0.20	14.5	VGL2G682YD187
		77×124	0.20	16.4	VGL2G682YE124
		90×110	0.20	18.4	VGL2G682YF110
	8,200	77×165	0.20	18.0	VGL2G822YE165
		90×126	0.20	20.0	VGL2G822YF126
	10,000	77×188	0.20	19.9	VGL2G103YE188
		90×150	0.20	22.0	VGL2G103YF150
	12,000	90×167	0.20	23.7	VGL2G123YF167
	15,000	90×190	0.20	26.7	VGL2G153YF190
	18,000	90×230	0.20	28.5	VGL2G183YF230
	22,000	90×268	0.20	29.8	VGL2G223YF268

定格電圧 (V. DC)	静電容量 (μF)	ケースサイズ φD×L(mm)	tan δ 20℃,120Hz	リプル電流 (Arms) 105℃,120Hz	品　名
450	1,000	51×75	0.20	4.2	VGL2W102YC075
	1,200	51×96	0.20	5.0	VGL2W122YC096
	1,500	51×109	0.20	5.9	VGL2W152YC109
	1,800	51×125	0.20	6.6	VGL2W182YC125
	2,200	64×94	0.20	8.1	VGL2W222YD094
	2,700	64×107	0.20	9.2	VGL2W272YD107
	3,300	64×123	0.20	10.2	VGL2W332YD123
		77×95	0.20	11.4	VGL2W332YE095
	3,900	64×147	0.20	10.9	VGL2W392YD147
		77×108	0.20	12.4	VGL2W392YE108
	4,700	64×164	0.20	12.2	VGL2W472YD164
		77×124	0.20	13.9	VGL2W472YE124
		90×97	0.20	15.8	VGL2W472YF097
	5,600	64×187	0.20	13.5	VGL2W562YD187
		77×148	0.20	14.9	VGL2W562YE148
		90×110	0.20	17.1	VGL2W562YF110
	6,800	77×165	0.20	16.8	VGL2W682YE165
		90×126	0.20	18.7	VGL2W682YF126
	8,200	77×188	0.20	18.5	VGL2W822YE188
		90×150	0.20	20.4	VGL2W822YF150
	10,000	90×167	0.20	22.2	VGL2W103YF167
	12,000	90×190	0.20	24.5	VGL2W123YF190
	15,000	90×230	0.20	26.6	VGL2W153YF230
	18,000	90×268	0.20	27.7	VGL2W183YF268
500	680	51×75	0.20	3.3	VGL2H681YC075
	820	51×96	0.20	3.9	VGL2H821YC096
	1,000	51×109	0.20	4.4	VGL2H102YC109
	1,200	51×125	0.20	5.0	VGL2H122YC125
	1,800	64×107	0.20	7.1	VGL2H182YD107
	2,200	64×123	0.20	7.9	VGL2H222YD123
		77×95	0.20	8.9	VGL2H222YE095
	2,700	64×147	0.20	8.6	VGL2H272YD147
		77×108	0.20	9.8	VGL2H272YE108
	3,300	64×164	0.20	9.8	VGL2H332YD164
		90×97	0.20	12.6	VGL2H332YF097
	3,900	64×187	0.20	10.7	VGL2H392YD187
		77×124	0.20	12.1	VGL2H392YE124
		90×110	0.20	13.6	VGL2H392YF110
	4,700	77×148	0.20	13.0	VGL2H472YE148
		90×126	0.20	14.8	VGL2H472YF126
	5,600	77×165	0.20	14.5	VGL2H562YE165
		90×150	0.20	16.1	VGL2H562YF150
	6,800	77×188	0.20	16.1	VGL2H682YE188
		90×167	0.20	17.4	VGL2H682YF167
	8,200	90×190	0.20	19.3	VGL2H822YF190
	10,000	90×230	0.20	20.7	VGL2H103YF230
	12,000	90×268	0.20	21.5	VGL2H123YF268