ネジ端子形アルミニウム電解コンデンサ

Standard

UPGRADE!

VG 形

（105℃　2,000 時間保証）

RoHS 指令適合品

HCGHA P.76 旧シリーズ品 → 高リプル化 VG

ALUMINUM ELECTROLYTIC CAPACITORS

特　長

●放熱構造により、HCGHA 形に対し、リプル電流約 50% 向上しました。

■製品仕様

項　目	仕　様
使用温度範囲	－40℃～＋105℃
定格電圧	25～500V.DC
静電容量許容差	±20%（20℃，120Hz）
漏れ電流	0.01CV（μA）または5mAのいずれか小さい値以下（20℃，5分値） ［C＝公称静電容量（μF），V＝定格電圧（V）］
損失角の正接（tanδ）	標準品定格表の値以下（20℃，120Hz）
許容リプル電流	標準品定格表による（105℃，120Hz）
高温負荷	105℃にて2,000時間、定格電圧（規定のリプル電流重畳）を印加後、20℃にて測定を行ったとき、下記を満足すること 静電容量変化率：初期値の±15%以内 損失角の正接：初期規格値の175%以下 漏れ電流：初期規格値以下
高温無負荷	105℃にて500時間、電圧を印加せず放置後、20℃にて電圧処理（JIS C 5101-4 4.1項）後に測定を行ったとき、下記を満足すること 静電容量変化率：初期値の±15%以内 損失角の正接：初期規格値の175%以下 漏れ電流：初期規格値以下
関連規格	JIS C 5101-4

■外観寸法図

●φ51品

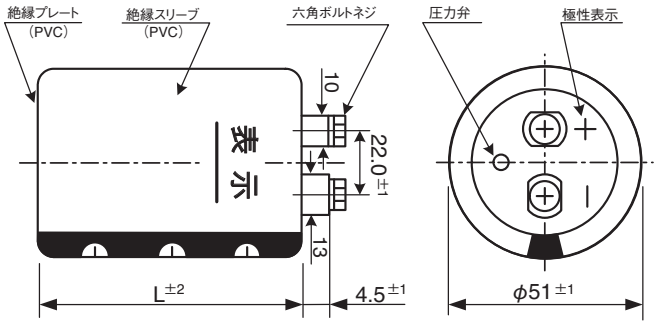

●φ64～90品

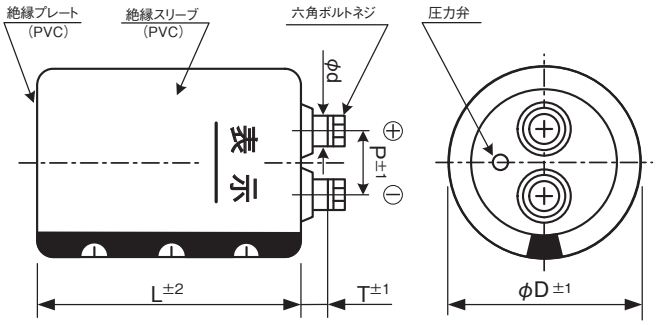

■温度補正係数

温度（℃）		60	85	105
補正係数	25～250V.DC	3.60	1.80	1.00
	350～500V.DC	2.16	2.00	1.00

■周波数・風速補正係数

周波数（Hz）	120	300	1K	≧10K
補正係数	1.0	1.1	1.3	1.4

風　速（m/s）	＜0.5	0.5≦
補正係数	1.0	1.1

■外観寸法表

（単位：mm）

φD	P	T	φd	六角ボルトネジ	封口板材質
51	22.0	4.5	－	M5×10	フェノール樹脂
64	28.6	8.0	11	M5×10	フェノール樹脂
77	31.5	8.0	11	M5×10	フェノール樹脂
90	31.5	7.0	11	M5×10	フェノール樹脂

■品名の取り方

（例）VG形　400V 15,000μF±20%

VG　2G　153　Y　F　190

- 190：製品高さ記号
- F：製品外径記号
- Y：取付金具形状記号
- 153：静電容量記号
- 2G：定格電圧記号
- VG：形名

ただし、補正係数を乗じた場合の上限は60Arms としてください。
リプル電圧 Vp-p が50V を超える場合は、ご相談ください。

品名の取り方の詳細については、21 頁をご参照ください。

取付金具について
- 形状および外形寸法につきましては、22, 23 頁をご参照ください。
- 標準品定格表の品名は、Y形の取付金具に対応した品名となっておりますが、Ⅰ形の取付金具でも対応可能です。（取付金具形状記号はⅠとなります）
- 取付金具が不要の場合は、取付金具形状記号をNとしてください。
- 取付金具は原則として別納となります。

■標準品定格表

定格電圧 (V. DC)	静電容量 (μF)	ケースサイズ φD×L(mm)	tan δ 20℃,120Hz	リプル電流 (Arms) 105℃, 120Hz	品　名
25	100,000	51×96	0.60	10.2	VG1E104YC096
	120,000	51×109	0.60	13.4	VG1E124YC109
	150,000	64×94	0.80	12.9	VG1E154YD094
	180,000	64×107	0.90	14.1	VG1E184YD107
	220,000	64×123	1.00	16.0	VG1E224YD123
		77×95	1.00	14.9	VG1E224YE095
	270,000	77×108	1.00	16.4	VG1E274YE108
		90×97	1.00	18.2	VG1E274YF097
	330,000	90×110	1.00	20.0	VG1E334YF110
35	68,000	51×96	0.50	11.6	VG1V683YC096
	82,000	51×125	0.50	14.1	VG1V823YC125
	100,000	64×94	0.60	12.3	VG1V104YD094
	120,000	64×107	0.70	13.4	VG1V124YD107
	150,000	64×123	0.70	15.4	VG1V154YD123
		77×95	0.70	14.0	VG1V154YE095
	180,000	77×108	0.70	15.2	VG1V184YE108
		90×97	0.70	16.3	VG1V184YF097
	220,000	77×124	0.70	17.2	VG1V224YE124
		90×110	0.70	17.9	VG1V224YF110
50	47,000	51×96	0.40	15.2	VG1H473YC096
	56,000	51×109	0.45	13.5	VG1H563YC109
	68,000	64×94	0.45	11.2	VG1H683YD094
	82,000	64×107	0.50	12.3	VG1H823YD107
	100,000	64×123	0.50	13.9	VG1H104YD123
		77×95	0.50	14.2	VG1H104YE095
	120,000	77×108	0.50	15.5	VG1H124YE108
	150,000	77×124	0.50	17.7	VG1H154YE124
		90×97	0.50	19.2	VG1H154YF097
	180,000	90×110	0.50	20.9	VG1H184YF110
63	27,000	51×96	0.30	9.2	VG1J273YC096
	33,000	51×109	0.30	12.7	VG1J333YC109
	47,000	64×94	0.35	10.5	VG1J473YD094
	56,000	64×107	0.40	11.5	VG1J563YD107
	68,000	64×123	0.40	13.0	VG1J683YD123
		77×95	0.40	12.9	VG1J683YE095
	82,000	77×108	0.40	14.1	VG1J823YE108
		90×97	0.40	15.5	VG1J823YF097
	100,000	77×124	0.40	16.0	VG1J104YE124
		90×110	0.40	17.0	VG1J104YF110
80	18,000	51×96	0.25	8.8	VG1K183YC096
	22,000	51×109	0.25	10.4	VG1K223YC109
	27,000	64×94	0.30	8.6	VG1K273YD094
	33,000	64×107	0.30	9.5	VG1K333YD107
	47,000	64×123	0.30	11.7	VG1K473YD123
		77×95	0.30	12.2	VG1K473YE095
	56,000	77×108	0.30	13.2	VG1K563YE108
		90×97	0.30	15.3	VG1K563YF097
	68,000	77×124	0.30	14.9	VG1K683YE124
		90×110	0.30	16.8	VG1K683YF110

定格電圧 (V. DC)	静電容量 (μF)	ケースサイズ φD×L(mm)	tan δ 20℃,120Hz	リプル電流 (Arms) 105℃, 120Hz	品　名
100	12,000	51×96	0.15	7.3	VG2A123YC096
	15,000	51×109	0.20	8.6	VG2A153YC109
	18,000	64×94	0.20	8.6	VG2A183YD094
	22,000	64×107	0.20	9.5	VG2A223YD107
	33,000	64×123	0.25	12.0	VG2A333YD123
		77×95	0.25	12.1	VG2A333YE095
	39,000	77×108	0.25	13.1	VG2A393YE108
	47,000	77×124	0.25	14.7	VG2A473YE124
		90×97	0.25	15.2	VG2A473YF097
	56,000	90×110	0.25	16.5	VG2A563YF110
160	5,600	51×96	0.25	5.0	VG2C562YC096
	6,800	51×109	0.25	5.8	VG2C682YC109
	8,200	64×94	0.25	5.8	VG2C822YD094
	10,000	64×107	0.25	6.4	VG2C103YD107
	15,000	64×123	0.25	8.1	VG2C153YD123
		77×95	0.25	9.1	VG2C153YE095
	18,000	64×147	0.25	8.7	VG2C183YD147
		77×108	0.25	9.9	VG2C183YE108
	22,000	77×124	0.25	11.2	VG2C223YE124
		90×97	0.25	12.7	VG2C223YF097
	27,000	77×148	0.25	12.2	VG2C273YE148
		90×110	0.25	14.0	VG2C273YF110
	33,000	90×126	0.25	15.3	VG2C333YF126
200	4,700	51×96	0.25	4.6	VG2D472YC096
	5,600	51×109	0.25	5.2	VG2D562YC109
	6,800	64×94	0.25	5.3	VG2D682YD094
	10,000	64×107	0.25	6.4	VG2D103YD107
	12,000	64×123	0.25	7.2	VG2D123YD123
		77×95	0.25	8.1	VG2D123YE095
	15,000	64×147	0.25	7.9	VG2D153YD147
		77×108	0.25	9.1	VG2D153YE108
		90×97	0.25	10.5	VG2D153YF097
	18,000	77×124	0.25	10.2	VG2D183YE124
		90×110	0.25	11.4	VG2D183YF110
250	3,300	51×96	0.25	3.8	VG2E332YC096
	3,900	51×109	0.25	4.4	VG2E392YC109
	4,700	64×94	0.25	4.4	VG2E472YD094
	5,600	64×107	0.25	4.8	VG2E562YD107
	8,200	64×123	0.25	6.0	VG2E822YD123
		77×95	0.25	6.7	VG2E822YE095
	10,000	64×147	0.25	6.5	VG2E103YD147
		77×108	0.25	7.4	VG2E103YE108
	12,000	77×124	0.25	8.3	VG2E123YE124
		90×97	0.25	9.4	VG2E123YF097
	15,000	77×148	0.25	9.1	VG2E153YE148
		90×126	0.25	10.3	VG2E153YF126

■標準品定格表

定格電圧 (V. DC)	静電容量 (μF)	ケースサイズ φD×L(mm)	tan δ 20℃, 120Hz	リプル電流 (Arms) 105℃, 120Hz	品　名
350	1,800	51×75	0.20	5.6	VG2V182YC075
	2,200	51×96	0.20	6.5	VG2V222YC096
	2,700	51×109	0.20	7.5	VG2V272YC109
	3,300	51×125	0.20	8.6	VG2V332YC125
	3,900	64×94	0.20	10.5	VG2V392YD094
	4,700	64×107	0.20	11.9	VG2V472YD107
	5,600	64×123	0.20	13.0	VG2V562YD123
		77×95	0.20	14.6	VG2V562YE095
	6,800	64×147	0.20	14.1	VG2V682YD147
		77×108	0.20	16.0	VG2V682YE108
		90×97	0.20	18.5	VG2V682YF097
	8,200	64×187	0.20	15.9	VG2V822YD187
		77×124	0.20	18.0	VG2V822YE124
		90×110	0.20	20.2	VG2V822YF110
	10,000	77×148	0.20	19.5	VG2V103YE148
		90×126	0.20	22.1	VG2V103YF126
	12,000	77×188	0.20	21.8	VG2V123YE188
		90×150	0.20	24.1	VG2V123YF150
	15,000	77×228	0.20	25.2	VG2V153YE228
		90×167	0.20	26.5	VG2V153YF167
	18,000	90×190	0.20	29.3	VG2V183YF190
	22,000	90×230	0.20	31.5	VG2V223YF230
	27,000	90×268	0.20	33.0	VG2V273YF268
400	1,500	51×75	0.20	5.2	VG2G152YC075
	1,800	51×96	0.20	6.0	VG2G182YC096
	2,200	51×109	0.20	7.0	VG2G222YC109
	2,700	51×125	0.20	8.0	VG2G272YC125
	3,300	64×94	0.20	9.7	VG2G332YD094
	3,900	64×107	0.20	10.8	VG2G392YD107
	4,700	64×123	0.20	11.9	VG2G472YD123
		77×95	0.20	13.3	VG2G472YE095
	5,600	64×147	0.20	12.8	VG2G562YD147
		77×108	0.20	14.5	VG2G562YE108
		90×97	0.20	16.8	VG2G562YF097
	6,800	64×187	0.20	14.5	VG2G682YD187
		77×124	0.20	16.4	VG2G682YE124
		90×110	0.20	18.4	VG2G682YF110
	8,200	77×165	0.20	18.0	VG2G822YE165
		90×126	0.20	20.0	VG2G822YF126
	10,000	77×188	0.20	19.9	VG2G103YE188
		90×150	0.20	22.0	VG2G103YF150
	12,000	90×167	0.20	23.7	VG2G123YF167
	15,000	90×190	0.20	26.7	VG2G153YF190
	18,000	90×230	0.20	28.5	VG2G183YF230
	22,000	90×268	0.20	29.8	VG2G223YF268

定格電圧 (V. DC)	静電容量 (μF)	ケースサイズ φD×L(mm)	tan δ 20℃, 120Hz	リプル電流 (Arms) 105℃, 120Hz	品　名
450	1,000	51×75	0.20	4.5	VG2W102YC075
	1,200	51×96	0.20	5.2	VG2W122YC096
	1,500	51×109	0.20	5.9	VG2W152YC109
	1,800	51×125	0.20	6.6	VG2W182YC125
	2,700	64×94	0.20	9.0	VG2W272YD094
	3,300	64×107	0.20	10.2	VG2W332YD107
		77×95	0.20	11.4	VG2W332YE095
	3,900	64×147	0.20	10.9	VG2W392YD147
		77×108	0.20	12.4	VG2W392YE108
	4,700	64×164	0.20	12.2	VG2W472YD164
		77×124	0.20	13.9	VG2W472YE124
		90×97	0.20	15.8	VG2W472YF097
	5,600	77×148	0.20	14.9	VG2W562YE148
		90×110	0.20	17.1	VG2W562YF110
	6,800	77×165	0.20	16.8	VG2W682YE165
		90×126	0.20	18.7	VG2W682YF126
	8,200	77×188	0.20	18.5	VG2W822YE188
		90×150	0.20	20.4	VG2W822YF150
	10,000	90×167	0.20	22.2	VG2W103YF167
	12,000	90×190	0.20	24.5	VG2W123YF190
	15,000	90×230	0.20	26.6	VG2W153YF230
	18,000	90×268	0.20	27.7	VG2W183YF268
500	680	51×75	0.20	3.3	VG2H681YC075
	820	51×96	0.20	3.9	VG2H821YC096
	1,000	51×109	0.20	4.4	VG2H102YC109
	1,200	51×125	0.20	5.0	VG2H122YC125
	1,800	64×107	0.20	7.1	VG2H182YD107
	2,200	64×123	0.20	7.9	VG2H222YD123
		77×95	0.20	8.9	VG2H222YE095
	2,700	64×147	0.20	8.6	VG2H272YD147
		77×108	0.20	9.8	VG2H272YE108
	3,300	64×164	0.20	9.8	VG2H332YD164
		90×97	0.20	12.6	VG2H332YF097
	3,900	64×187	0.20	10.7	VG2H392YD187
		77×124	0.20	12.1	VG2H392YE124
		90×110	0.20	13.6	VG2H392YF110
	4,700	77×148	0.20	13.0	VG2H472YE148
		90×126	0.20	14.8	VG2H472YF126
	5,600	77×165	0.20	14.5	VG2H562YE165
		90×150	0.20	16.1	VG2H562YF150
	6,800	77×188	0.20	16.1	VG2H682YE188
		90×167	0.20	17.4	VG2H682YF167
	8,200	90×190	0.20	19.3	VG2H822YF190
	10,000	90×230	0.20	20.7	VG2H103YF230
	15,000	90×268	0.20	24.0	VG2H153YF268