ネジ端子形アルミニウム電解コンデンサ

High ripple proof

UPGRADE!

VFR 形

（85℃　2,000 時間保証）

RoHS 指令適合品

VF P.26 → 高リプル　VFR

ALUMINUM ELECTROLYTIC CAPACITORS

特　長

●低 ESR 化技術により、VF 形に対し、リプル電流約 30% 向上しました。

■製品仕様

項　目	仕　様
使用温度範囲	－40℃ ～ ＋85℃
定格電圧	350 ～ 500V.DC
静電容量許容差	±20%（20℃，120Hz）
漏れ電流	0.01CV（μA）または5mAのいずれか小さい値以下（20℃，5分値） ［C ＝公称静電容量（μF），V ＝定格電圧（V）］
損失角の正接（tanδ）	標準品定格表の値以下（20℃，120Hz）
許容リプル電流	標準品定格表による（85℃，120Hz）
高温負荷	85℃にて2,000時間、定格電圧（規定のリプル電流重畳）を印加後、20℃にて測定を行ったとき、下記を満足すること 静電容量変化率：初期値の±15%以内 損失角の正接：初期規格値の175%以下 漏れ電流：初期規格値以下
高温無負荷	85℃にて500時間、電圧を印加せず放置後、20℃にて電圧処理（JIS C 5101-4 4.1項）後に測定を行ったとき、下記を満足すること 静電容量変化率：初期値の±15%以内 損失角の正接：初期規格値の175%以下 漏れ電流：初期規格値以下
関連規格	JIS C 5101-4

■外観寸法図

●φ51品

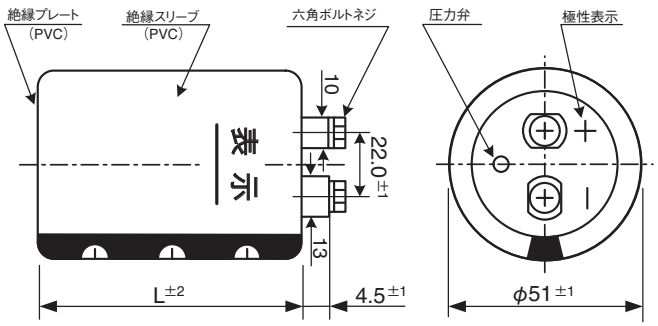

●φ64 ～ 90品

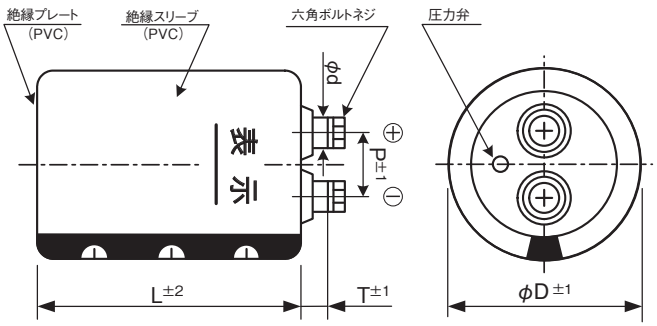

■リプル補正係数

周囲温度（℃）	40	60	85	
補正係数	1.89	1.67	1.00	
周波数（Hz）	120	300	1k	≧ 10k
補正係数	1.0	1.1	1.3	1.4
風速（m/s）	＜ 0.5	0.5 ≦		
補正係数	1.0	1.1		

■外観寸法表

（単位：mm）

φD	P	T	φd	六角ボルトネジ	封口板材質
51	22.0	4.5	－	M5×10	フェノール樹脂
64	28.6	8.0	11	M5×10	フェノール樹脂
77	31.5	9.0	12	M6×12	フェノール樹脂
90	31.5	8.0	12	M6×12	フェノール樹脂

ただし、補正係数を乗じた場合の上限はM5は60Arms、M6は100Armsとしてください。
リプル電圧Vp-pが50Vを超える場合は、ご相談ください。

品名の取り方の詳細については、21 頁をご参照ください。

取付金具について
・形状および外形寸法につきましては、22, 23 頁をご参照ください。
・標準品定格表の品名は、Y形の取付金具に対応した品名となっておりますが、Ⅰ形の取付金具でも対応可能です。（取付金具形状記号はⅠとなります）
・取付金具が不要の場合は、取付金具形状記号をNとしてください。
・取付金具は原則として別納となります。

■品名の取り方

（例）VFR形　400V 6,800μF±20%

VFR　2G　682　Y　F　110

- 110：製品高さ記号
- F：製品外径記号
- Y：取付金具形状記号
- 682：静電容量記号
- 2G：定格電圧記号
- VFR：形名

■標準品定格表

定格電圧 (V. DC)	静電容量 (μF)	ケースサイズ φD×L(mm)	tan δ 20℃,120Hz	リプル電流 (Arms) 85℃, 120Hz	品名
350	2,200	51×96	0.20	10.2	VFR2V222YC096
	2,700	51×109	0.20	11.4	VFR2V272YC109
	3,300	51×125	0.20	12.7	VFR2V332YC125
	3,900	64×107	0.20	17.0	VFR2V392YD107
	4,700	64×123	0.20	19.2	VFR2V472YD123
	5,600	64×147	0.20	20.6	VFR2V562YD147
		77×108	0.20	23.5	VFR2V562YE108
	6,800	64×164	0.20	23.3	VFR2V682YD164
		77×124	0.20	26.5	VFR2V682YE124
	8,200	64×187	0.20	25.8	VFR2V822YD187
		77×148	0.20	28.5	VFR2V822YE148
		90×110	0.20	32.6	VFR2V822YF110
	10,000	77×165	0.20	32.1	VFR2V103YE165
		90×126	0.20	35.9	VFR2V103YF126
	12,000	77×188	0.20	35.3	VFR2V123YE188
		90×150	0.20	39.1	VFR2V123YF150
	15,000	77×228	0.20	40.8	VFR2V153YE228
		90×167	0.20	43.3	VFR2V153YF167
	18,000	90×190	0.20	47.1	VFR2V183YF190
	22,000	90×230	0.20	51.2	VFR2V223YF230
	27,000	90×268	0.20	51.8	VFR2V273YF268
400	1,800	51×96	0.20	9.5	VFR2G182YC096
	2,200	51×109	0.20	10.6	VFR2G222YC109
	2,700	51×125	0.20	11.9	VFR2G272YC125
	3,300	64×107	0.20	15.7	VFR2G332YD107
	3,900	64×123	0.20	17.5	VFR2G392YD123
	4,700	64×147	0.20	18.9	VFR2G472YD147
		77×108	0.20	21.5	VFR2G472YE108
	5,600	64×164	0.20	21.2	VFR2G562YD164
		77×124	0.20	24.0	VFR2G562YE124
	6,800	64×187	0.20	23.5	VFR2G682YD187
		77×148	0.20	26.0	VFR2G682YE148
		90×110	0.20	29.7	VFR2G682YF110
	8,200	77×165	0.20	29.1	VFR2G822YE165
		90×126	0.20	32.5	VFR2G822YF126
	10,000	77×188	0.20	32.2	VFR2G103YE188
		90×150	0.20	35.7	VFR2G103YF150
	12,000	77×228	0.20	36.5	VFR2G123YE228
		90×167	0.20	38.7	VFR2G123YF167
	15,000	90×190	0.20	43.0	VFR2G153YF190
	18,000	90×230	0.20	46.3	VFR2G183YF230
	22,000	90×268	0.20	46.8	VFR2G223YF268

定格電圧 (V. DC)	静電容量 (μF)	ケースサイズ φD×L(mm)	tan δ 20℃,120Hz	リプル電流 (Arms) 85℃, 120Hz	品名
450	1,500	51×96	0.20	9.0	VFR2W152YC096
	1,800	51×109	0.20	10.1	VFR2W182YC109
	2,200	51×125	0.20	11.3	VFR2W222YC125
	2,700	64×107	0.20	14.5	VFR2W272YD107
	3,300	64×123	0.20	16.5	VFR2W332YD123
	3,900	64×147	0.20	17.6	VFR2W392YD147
		77×108	0.20	20.1	VFR2W392YE108
	4,700	64×164	0.20	19.9	VFR2W472YD164
		77×124	0.20	22.6	VFR2W472YE124
	5,600	64×187	0.20	21.9	VFR2W562YD187
		77×148	0.20	24.1	VFR2W562YE148
		90×110	0.20	27.6	VFR2W562YF110
	6,800	77×165	0.20	27.1	VFR2W682YE165
		90×126	0.20	30.3	VFR2W682YF126
	8,200	77×188	0.20	29.9	VFR2W822YE188
		90×150	0.20	33.1	VFR2W822YF150
	10,000	77×228	0.20	34.1	VFR2W103YE228
		90×167	0.20	36.2	VFR2W103YF167
	12,000	90×190	0.20	39.4	VFR2W123YF190
	15,000	90×230	0.20	43.3	VFR2W153YF230
	18,000	90×268	0.20	43.4	VFR2W183YF268
500	820	51×96	0.20	6.1	VFR2H821YC096
	1,000	51×109	0.20	7.0	VFR2H102YC109
	1,200	51×125	0.20	7.9	VFR2H122YC125
	1,800	64×107	0.20	11.3	VFR2H182YD107
	2,200	64×123	0.20	12.8	VFR2H222YD123
	2,700	64×147	0.20	13.9	VFR2H272YD147
		77×108	0.20	15.9	VFR2H272YE108
	3,300	64×164	0.20	15.8	VFR2H332YD164
		77×124	0.20	18.0	VFR2H332YE124
	3,900	64×187	0.20	17.3	VFR2H392YD187
		77×148	0.20	19.1	VFR2H392YE148
		90×110	0.20	21.9	VFR2H392YF110
	4,700	77×165	0.20	21.4	VFR2H472YE165
		90×126	0.20	24.0	VFR2H472YF126
	5,600	77×188	0.20	23.5	VFR2H562YE188
		90×150	0.20	26.0	VFR2H562YF150
	6,800	77×228	0.20	26.7	VFR2H682YE228
		90×167	0.20	28.4	VFR2H682YF167
	8,200	90×190	0.20	31.0	VFR2H822YF190
	10,000	90×230	0.20	33.6	VFR2H103YF230
	12,000	90×268	0.20	33.6	VFR2H123YF268