ネジ端子形アルミニウム電解コンデンサ

Standard　Long Life

ALUMINUM ELECTROLYTIC CAPACITORS

UPGRADE!

VFL 形

（85℃　5,000 時間保証）

RoHS 指令適合品

FXA P.66
FX2 P.68
FX3 P.70
旧シリーズ品
→ 高リプル化
VFL

特　長

●放熱構造により、FX2 形に対し、リプル電流約 10% 向上しました。

■製品仕様

項　目	仕　様
使用温度範囲	－40℃～＋85℃
定格電圧	350～550V.DC
静電容量許容差	±20%（20℃，120Hz）
漏れ電流	0.01CV（μA）または5mAのいずれか小さい値以下（20℃，5分値） ［C＝公称静電容量（μF），V＝定格電圧（V）］
損失角の正接（tanδ）	標準品定格表の値以下（20℃，120Hz）
許容リプル電流	標準品定格表による（85℃，120Hz
高温負荷	85℃にて5,000時間、定格電圧（規定のリプル電流重畳）を印加後、20℃にて測定を行ったとき、下記を満足すること 静電容量変化率：初期値の±15%以内 損失角の正接：初期規格値の175%以下 漏れ電流：初期規格値以下
高温無負荷	85℃にて500時間、電圧を印加せず放置後、20℃にて電圧処理（JIS C 5101-4 4.1項）後に測定を行ったとき、下記を満足すること 静電容量変化率：初期値の±15%以内 損失角の正接：初期規格値の175%以下 漏れ電流：初期規格値以下
関連規格	JIS C 5101-4

■外観寸法図

●φ51品

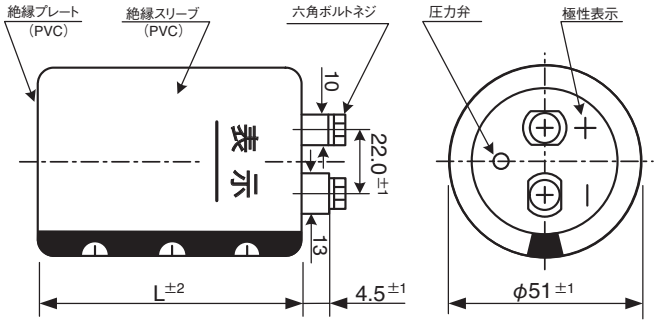

●φ64～90品

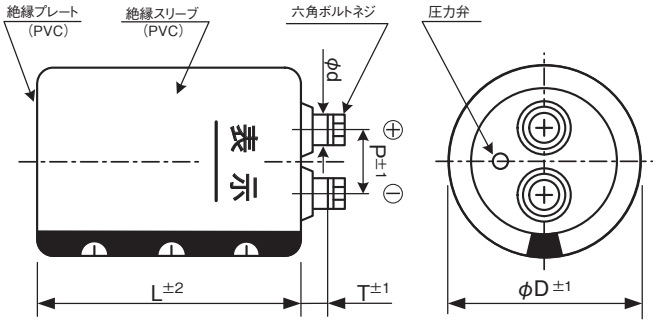

■リプル補正係数

周囲温度（℃）	60	85		
補正係数	1.67	1.00		
周波数（Hz）	120	300	1k	≧10k
補正係数	1.0	1.1	1.3	1.4
風速（m/s）	＜0.5	0.5≦		
補正係数	1.0	1.1		

■外観寸法表

（単位：mm）

φD	P	T	φd	六角ボルトネジ	封口板材質
51	22.0	4.5	－	M5×10	フェノール樹脂
64	28.6	8.0	11	M5×10	フェノール樹脂
77	31.5	8.0	11	M5×10	フェノール樹脂
90	31.5	7.0	11	M5×10	フェノール樹脂

■品名の取り方

（例）VFL形　400V 15,000μF±20%

VFL　2G　153　Y　F　167

- 167：製品高さ記号
- F：製品外径記号
- Y：取付金具形状記号
- 153：静電容量記号
- 2G：定格電圧記号
- VFL：形名

ただし、補正係数を乗じた場合の上限は60Arms としてください。
リプル電圧 Vp-p が50V を超える場合は、ご相談ください。

品名の取り方の詳細については、21 頁をご参照ください。

取付金具について
・形状および外形寸法につきましては、22, 23 頁をご参照ください。
・標準品定格表の品名は、Y形の取付金具に対応した品名となっておりますが、Ⅰ形の取付金具でも対応可能です。（取付金具形状記号はⅠとなります）
・取付金具が不要の場合は、取付金具形状記号をNとしてください。
・取付金具は原則として別納となります。

■標準品定格表

定格電圧 (V. DC)	静電容量 (μF)	ケースサイズ φD×L(mm)	tan δ 20℃,120Hz	リプル電流 (Arms) 85℃, 120Hz	品　名
350	1,800	51×75	0.20	7.4	VFL2V182YC075
	2,200	51×96	0.20	8.5	VFL2V222YC096
	2,700	51×109	0.20	9.8	VFL2V272YC109
	3,300	51×125	0.20	11.2	VFL2V332YC125
	4,700	64×94	0.20	15.1	VFL2V472YD094
	5,600	64×107	0.20	16.9	VFL2V562YD107
	6,800	64×123	0.20	18.7	VFL2V682YD123
		77×95	0.20	20.9	VFL2V682YE095
	8,200	64×147	0.20	20.2	VFL2V822YD147
		77×108	0.20	22.9	VFL2V822YE108
	10,000	64×187	0.20	22.9	VFL2V103YD187
		77×124	0.20	25.9	VFL2V103YE124
		90×97	0.20	29.3	VFL2V103YF097
	12,000	77×148	0.20	27.8	VFL2V123YE148
		90×126	0.20	31.7	VFL2V123YF126
	15,000	77×188	0.20	31.9	VFL2V153YE188
		90×150	0.20	35.2	VFL2V153YF150
	18,000	77×228	0.20	36.0	VFL2V183YE228
		90×167	0.20	37.9	VFL2V183YF167
	22,000	90×230	0.20	41.1	VFL2V223YF230
	27,000	90×268	0.20	43.0	VFL2V273YF268
400	1,500	51×75	0.20	6.8	VFL2G152YC075
	1,800	51×96	0.20	7.9	VFL2G182YC096
	2,200	51×109	0.20	9.1	VFL2G222YC109
	2,700	51×125	0.20	10.2	VFL2G272YC125
	3,900	64×94	0.20	13.8	VFL2G392YD094
	4,700	64×107	0.20	15.5	VFL2G472YD107
	5,600	64×123	0.20	16.9	VFL2G562YD123
		77×95	0.20	19.0	VFL2G562YE095
	6,800	64×147	0.20	18.4	VFL2G682YD147
		77×108	0.20	20.8	VFL2G682YE108
	8,200	64×187	0.20	20.8	VFL2G822YD187
		77×124	0.20	23.5	VFL2G822YE124
		90×97	0.20	26.6	VFL2G822YF097
	10,000	77×148	0.20	25.4	VFL2G103YE148
		90×126	0.20	28.9	VFL2G103YF126
	12,000	77×188	0.20	28.5	VFL2G123YE188
		90×150	0.20	31.5	VFL2G123YF150
	15,000	77×228	0.20	32.9	VFL2G153YE228
		90×167	0.20	34.6	VFL2G153YF167
	18,000	90×230	0.20	37.2	VFL2G183YF230
	22,000	90×268	0.20	38.9	VFL2G223YF268
450	1,200	51×75	0.20	6.3	VFL2W122YC075
	1,500	51×96	0.20	7.5	VFL2W152YC096
	1,800	51×109	0.20	8.4	VFL2W182YC109
	2,200	51×125	0.20	9.4	VFL2W222YC125
	2,700	64×94	0.20	11.7	VFL2W272YD094
	3,300	64×107	0.20	13.3	VFL2W332YD107
	3,900	64×123	0.20	14.5	VFL2W392YD123
		77×95	0.20	16.2	VFL2W392YE095
	4,700	64×147	0.20	15.6	VFL2W472YD147
		77×108	0.20	17.8	VFL2W472YE108
	5,600	64×164	0.20	17.5	VFL2W562YD164
		77×124	0.20	19.9	VFL2W562YE124
		90×97	0.20	22.5	VFL2W562YF097
	6,800	64×187	0.20	19.4	VFL2W682YD187
		77×148	0.20	21.4	VFL2W682YE148
		90×110	0.20	24.6	VFL2W682YF110
	8,200	77×165	0.20	24.0	VFL2W822YE165
		90×126	0.20	26.8	VFL2W822YF126
	10,000	77×188	0.20	26.7	VFL2W103YE188
		90×150	0.20	29.4	VFL2W103YF150
	12,000	77×228	0.20	30.2	VFL2W123YE228
		90×167	0.20	31.7	VFL2W123YF167
	15,000	90×230	0.20	34.8	VFL2W153YF230
	18,000	90×268	0.20	36.0	VFL2W183YF268

定格電圧 (V. DC)	静電容量 (μF)	ケースサイズ φD×L(mm)	tan δ 20℃,120Hz	リプル電流 (Arms) 85℃, 120Hz	品　名
500	820	51×75	0.20	4.7	VFL2H821YC075
	1,000	51×96	0.20	5.6	VFL2H102YC096
	1,200	51×109	0.20	6.3	VFL2H122YC109
	1,500	51×125	0.20	7.2	VFL2H152YC125
	1,800	64×94	0.20	9.1	VFL2H182YD094
	2,200	64×107	0.20	10.3	VFL2H222YD107
	2,700	64×123	0.20	11.5	VFL2H272YD123
		77×95	0.20	12.9	VFL2H272YE095
	3,300	64×147	0.20	12.5	VFL2H332YD147
		77×108	0.20	14.2	VFL2H332YE108
	3,900	64×164	0.20	13.9	VFL2H392YD164
		77×124	0.20	15.8	VFL2H392YE124
		90×97	0.20	17.9	VFL2H392YF097
	4,700	64×187	0.20	15.4	VFL2H472YD187
		77×148	0.20	17.0	VFL2H472YE148
		90×110	0.20	19.5	VFL2H472YF110
	5,600	77×165	0.20	18.9	VFL2H562YE165
		90×126	0.20	21.1	VFL2H562YF126
	6,800	77×188	0.20	20.9	VFL2H682YE188
		90×150	0.20	23.1	VFL2H682YF150
	8,200	90×167	0.20	25.0	VFL2H822YF167
	10,000	90×190	0.20	27.8	VFL2H103YF190
	12,000	90×230	0.20	29.6	VFL2H123YF230
	15,000	90×268	0.20	31.4	VFL2H153YF268
550	680	51×75	0.20	4.2	VFL2L681YC075
	820	51×96	0.20	5.0	VFL2L821YC096
	1,000	51×109	0.20	5.6	VFL2L102YC109
	1,200	51×125	0.20	6.4	VFL2L122YC125
	1,500	64×94	0.20	8.1	VFL2L152YD094
	1,800	64×107	0.20	9.1	VFL2L182YD107
	2,200	64×123	0.20	10.1	VFL2L222YD123
		77×95	0.20	11.4	VFL2L222YE095
	2,700	64×147	0.20	11.0	VFL2L272YD147
		77×108	0.20	12.5	VFL2L272YE108
	3,300	64×164	0.20	12.5	VFL2L332YD164
		77×124	0.20	14.2	VFL2L332YE124
		90×97	0.20	16.1	VFL2L332YF097
	3,900	64×187	0.20	13.7	VFL2L392YD187
		77×148	0.20	15.1	VFL2L392YE148
		90×110	0.20	17.4	VFL2L392YF110
	4,700	77×165	0.20	16.9	VFL2L472YE165
		90×126	0.20	18.9	VFL2L472YF126
	5,600	77×188	0.20	18.6	VFL2L562YE188
		90×150	0.20	20.5	VFL2L562YF150
	6,800	90×167	0.20	22.2	VFL2L682YF167
	8,200	90×190	0.20	24.6	VFL2L822YF190
	10,000	90×230	0.20	26.5	VFL2L103YF230
	12,000	90×268	0.20	27.4	VFL2L123YF268