リード端子形アルミニウム電解コンデンサ

Long Life

HL 形

（105℃　5,000 時間保証）

RoHS 指令適合品

HU P.134 → 長寿命化 HL

特　長

● 105℃ 5,000 時間保証のリード端子形製品です。

■製品仕様

項　目	仕　様
使用温度範囲	－25℃ ～ ＋105℃
定格電圧	200 ～ 450V.DC
静電容量許容差	±20%（20℃，120Hz）
漏れ電流	0.04CV＋100（μA）以下　（20℃，2分値） ［C=公称静電容量（μF），V＝定格電圧（V）］
損失角の正接（tanδ）	標準品定格表の値以下（20℃，120Hz）
許容リプル電流	標準品定格表による（105℃，120Hz）
高温負荷	105℃にて5,000時間、定格電圧（規定のリプル電流重畳）を印加後20℃にて測定を行ったとき、下記を満足すること 静電容量変化率：初期値の±20%以内 損失角の正接：初期規格値の200%以下 漏れ電流：初期規格値以下
高温無負荷	105℃にて1,000時間、電圧を印加せず放置後、20℃にて電圧処理（JIS C 5101-4 4.1項）後に測定を行ったとき、下記を満足すること 静電容量変化率：初期値の±20%以内 損失角の正接：初期規格値の200%以下 漏れ電流：初期規格値の200%以下
関連規格	JIS C 5101-4

■外観寸法図

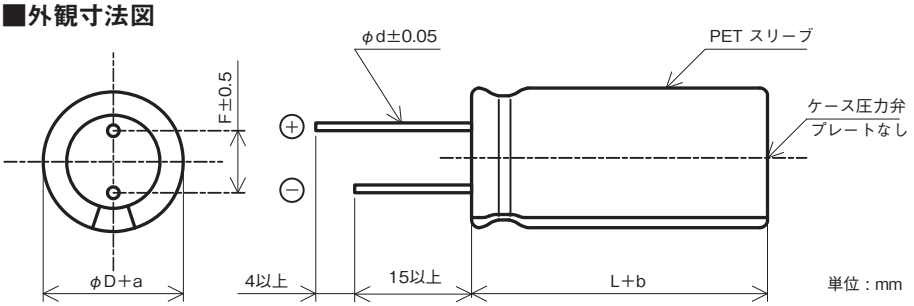

■外観寸法表

（単位：mm）

φD	φd	F	a	b
10	0.6	5.0	0.5MAX	2.0MAX
12.5	0.6	5.0	0.5MAX	2.0MAX
16	0.8	7.5	0.5MAX	2.0MAX
18	0.8	7.5	0.5MAX	2.0MAX

■リプル補正係数

周波数　(Hz)	50/60	120	1K	10K	≧ 100K
補正係数	0.80	1.00	1.55	1.85	2.00

■品名の取り方

（例）HL形　450V 68μF±20%

HL 2W 680 M L V 25 EC

- EC：環境記号
- 25：製品高さ記号
- V：製品外径記号
- L：端子形状記号
- M：静電容量許容差記号
- 680：静電容量記号
- 2W：定格電圧記号
- HL：形名

品名の取り方の詳細については、133 頁をご参照ください。

■標準品定格表

定格電圧 (V. DC)	静電容量 (μF)	ケースサイズ φD×L(mm)	tan δ 20℃,120Hz	リプル電流 (Arms) 105℃,120Hz	品名
200	220	16×31.5	0.20	1.05	HL2D221MLU315EC
	330	16×40	0.20	1.43	HL2D331MLU40EC
		18×31.5	0.20	1.43	HL2D331MLV315EC
	470	18×45	0.20	1.75	HL2D471MLV45EC
	560	18×50	0.20	1.93	HL2D561MLV50EC
220	100	16×20	0.20	0.63	HL220V101MLU20EC
	220	16×31.5	0.20	1.10	HL220V221MLU315EC
	330	16×45	0.20	1.45	HL220V331MLU45EC
		18×35.5	0.20	1.45	HL220V331MLV355EC
	470	18×45	0.20	1.78	HL220V471MLV45EC
250	100	16×25	0.20	0.66	HL2E101MLU25EC
	220	16×35.5	0.20	1.15	HL2E221MLU355EC
		18×31.5	0.20	1.15	HL2E221MLV315EC
	330	16×50	0.20	1.48	HL2E331MLU50EC
		18×40	0.20	1.48	HL2E331MLV40EC
350	33	12.5×20	0.24	0.33	HL2V330MLS20EC
	100	16×31.5	0.24	0.77	HL2V101MLU315EC
		18×25	0.24	0.77	HL2V101MLV25EC
	220	18×40	0.24	1.22	HL2V221MLV40EC
400	10	10×16	0.24	0.12	HL2G100MLR16EC
	15	10×20	0.24	0.15	HL2G150MLR20EC
	27	12.5×20	0.24	0.26	HL2G270MLS20EC
	33	12.5×25	0.24	0.30	HL2G330MLS25EC
	39	12.5×25	0.24	0.34	HL2G390MLS25EC
	47	16×20	0.24	0.45	HL2G470MLU20EC
	56	16×25	0.24	0.50	HL2G560MLU25EC
		18×20	0.24	0.50	HL2G560MLV20EC
	68	16×25	0.24	0.59	HL2G680MLU25EC
	82	16×31.5	0.24	0.67	HL2G820MLU315EC
		18×25	0.24	0.67	HL2G820MLV25EC
	100	16×35.5	0.24	0.78	HL2G101MLU355EC
		18×31.5	0.24	0.78	HL2G101MLV315EC
	120	16×40	0.24	0.85	HL2G121MLU40EC
		18×31.5	0.24	0.85	HL2G121MLV315EC
	150	16×45	0.24	0.98	HL2G151MLU45EC
		18×40	0.24	0.98	HL2G151MLV40EC
	180	16×50	0.24	1.08	HL2G181MLU50EC
		18×45	0.24	1.08	HL2G181MLV45EC
	220	18×50	0.24	1.22	HL2G221MLV50EC

定格電圧 (V. DC)	静電容量 (μF)	ケースサイズ φD×L(mm)	tan δ 20℃,120Hz	リプル電流 (Arms) 105℃,120Hz	品名
420	10	10×16	0.24	0.13	HL420V100MLR16EC
	15	10×20	0.24	0.18	HL420V150MLR20EC
	22	12.5×20	0.24	0.27	HL420V220MLS20EC
	27	12.5×25	0.24	0.30	HL420V270MLS25EC
	33	12.5×25	0.24	0.37	HL420V330MLS25EC
	39	16×20	0.24	0.40	HL420V390MLU20EC
	47	16×25	0.24	0.47	HL420V470MLU25EC
	56	16×25	0.24	0.65	HL420V560MLU25EC
		18×20	0.24	0.65	HL420V560MLV20EC
	68	16×31.5	0.24	0.72	HL420V680MLU315EC
	82	16×31.5	0.24	0.72	HL420V820MLU315EC
		18×25	0.24	0.72	HL420V820MLV25EC
	100	16×35.5	0.24	0.83	HL420V101MLU355EC
		18×31.5	0.24	0.83	HL420V101MLV315EC
	120	16×40	0.24	0.93	HL420V121MLU40EC
		18×35.5	0.24	0.93	HL420V121MLV355EC
	150	16×50	0.24	1.05	HL420V151MLU50EC
		18×40	0.24	1.05	HL420V151MLV40EC
	180	18×45	0.24	1.15	HL420V181MLV45EC
450	8.2	10×16	0.24	0.12	HL2W8R2MLR16EC
	10	10×20	0.24	0.13	HL2W100MLR20EC
	22	12.5×20	0.24	0.25	HL2W220MLS20EC
	27	12.5×25	0.24	0.29	HL2W270MLS25EC
	33	12.5×25	0.24	0.39	HL2W330MLS25EC
	47	18×20	0.24	0.51	HL2W470MLV20EC
	56	16×25	0.24	0.57	HL2W560MLU25EC
		18×25	0.24	0.57	HL2W560MLV25EC
	68	18×25	0.24	0.67	HL2W680MLV25EC
	82	16×35.5	0.24	0.75	HL2W820MLU355EC
	100	16×40	0.24	0.84	HL2W101MLU40EC
		18×31.5	0.24	0.84	HL2W101MLV315EC
	120	16×45	0.24	0.94	HL2W121MLU45EC
	150	16×50	0.24	1.05	HL2W151MLU50EC
		18×45	0.24	1.05	HL2W151MLV45EC
	180	18×45	0.24	1.10	HL2W181MLV45EC