E62-TAB（AC）形 （円筒形メタライズドポリプロピレンフィルムコンデンサ）

特　長

●E62形の、小型、小容量、タブ端子タイプです。

●植物性由来の、環境負荷を考慮したオイル含浸コンデンサです。

●保安装置を標準で備えた、高い安全性のコンデンサです。

■製品仕様

項　　目	仕　　様
使用温度範囲	－40 ～ ＋70℃（＋85℃ / 自己温度上昇分含む）
保存温度範囲	－40 ～ ＋85℃
定格電圧（U_N）	420 ～ 5,000Vac
スタッドボルト（締付トルク）	M8×10（5Nm）/ M12×16（15Nm）
関連規格	IEC 61071
誘電体	ポリプロピレン
誘電体損失（tan δ_0）	2×10^{-4}
容量公差	±10%（オプションで±5% も可能）
安全機構	保安装置付（内部圧力上昇時内部配線切断機構）
充填剤	オイル
ケース	アルミニウム
環境対応	RoHS 対応品

製品記号：（例）E62形　420VAC 15μF φ35×58Lmm D1端子

E62 . D 58 - 153 D1 0 / H

- 補助記号
- 端子形状記号
- 静電容量記号
- 製品高さ記号
- 製品外径記号
- 形名

■標準品定格表

公称静電容量 C_N〔μF〕	寸法 径 φD〔mm〕	寸法 ケース長さ L〔mm〕	直流定格電圧 U_R (DC)〔Vdc〕	端子許容電流（実効値） I_{max}〔Arms〕	ピーク電流 $\hat{I}$〔kA〕	サージ電流 I_S〔kA〕	直列抵抗成分（代表値） R_S〔mΩ〕	内部インダクタンス（代表値） ESL〔nH〕	熱抵抗（代表値） R_{th}〔K/W〕	端子記号	質量〔kg〕	最小発注数量〔個〕	製品記号
交流定格電圧 U_N（AC）: 420Vac			U_{rms}：300V　U_S：1,050V　試験電圧（T-T間）U_{TT}：1,050Vdc　試験電圧（T-C間）U_{TC}：3,000Vac										
35	40	81	700	16	0.4	1.2	4.0	80	13.9	D1	0.11	108	E62.E81-353D10/H
50	45	81	700	16	0.57	1.71	3.3	80	12.2	D1	0.14	128	E62.F81-503D10/H
75	55	85	700	16	0.75	2.6	2.7	80	9.5	D1	0.21	108	E62.H85-753D10/H
90	60	85	700	16	1.0	3.0	2.5	80	8.7	D1	0.25	108	E62.K85-903D10/H
交流定格電圧 U_N（AC）: 500Vac			U_{rms}：360V　U_S：1,260V　試験電圧（T-T間）U_{TT}：1,260Vdc　試験電圧（T-C間）U_{TC}：3,000Vac										
20	40	81	840	16	0.3	0.8	5.4	80	13.8	D1	0.11	1,116	E62.E81-203D10/H
33	45	81	840	16	0.5	1.4	3.7	80	12.2	D1	0.14	640	E62.F81-333D10/H
60	60	85	840	16	0.8	2.5	2.8	80	8.7	D1	0.25	378	E62.K85-603D10/H

■標準品定格表

公称静電容量 C_N〔μF〕	寸法 径 φD〔mm〕	寸法 ケース長さ L〔mm〕	直流定格電圧 U_R (DC)〔Vdc〕	端子許容電流（実効値）I_{max}〔Arms〕	ピーク電流 $\hat{I}$〔kA〕	サージ電流 I_S〔kA〕	直列抵抗成分（代表値）R_S〔mΩ〕	内部インダクタンス（代表値）ESL〔nH〕	熱抵抗（代表値）R_{th}〔K/W〕	端子記号	質量〔kg〕	最小発注数量〔個〕	製品記号
交流定格電圧 U_N（AC）: 640Vac			U_{rms}：450V　U_S：1,500V　試験電圧（T-T間）U_{TT}：1,500Vdc　試験電圧（T-C間）U_{TC}：3,000Vac										
4	30	58	1,000	10	0.2	0.6	5.9	60	25.6	D1	0.05	3,096	E62.C58-402D10/H
4.7	30	58	1,000	10	0.24	0.72	5.4	60	25.6	D1	0.05	144	E62.C58-472D10/H
5	30	58	1,000	10	0.26	0.8	4.9	60	25.6	E1	0.05	144	E62.C58-502E10/H
10	40	58	1,000	16	0.4	1.2	3.2	60	19.2	D1	0.08	108	E62.E58-103D10/H
18	40	81	1,000	16	0.29	0.87	4.8	80	13.8	D1	0.11	108	E62.E81-183D10/H
22	45	81	1,000	16	0.35	1.1	4.3	80	12.2	D1	0.14	128	E62.F81-223D10/H
25	45	81	1,000	16	0.4	1.2	4.0	80	12.2	D1	0.14	128	E62.F81-253D10/H
40	53	85	1,000	16	0.6	1.9	3.4	80	9.5	D1	0.21	108	E62.H85-403D10/H
47	60	85	1,000	16	0.8	2.3	2.9	80	8.7	D1	0.25	108	E62.K85-473D10/H
100	60	148	1,000	16	0.8	2.4	5.1	120	5.0	D1	0.45	144	E62.K14-104D10/H
交流定格電圧 U_N（AC）: 680Vac			U_{rms}：480V　U_S：1,680V　試験電圧（T-T間）U_{TT}：1,680Vdc　試験電圧（T-C間）U_{TC}：3,000Vac										
3.3	30	58	1,120	15	0.17	0.5	6.5	60	25.6	E1	0.05	144	E62.C58-332E10/H
12	40	81	1,120	16	0.2	0.7	5.8	80	13.8	D1	0.11	108	E62.E81-123D10/H
20	45	81	1,120	16	0.4	1.1	4.2	80	12.2	D1	0.14	128	E62.F81-203D10/H
30	55	85	1,120	16	0.5	1.6	3.3	80	9.5	D1	0.21	108	E62.H85-303D10/H
33	60	85	1,120	16	0.6	1.8	3.2	80	8.7	D1	0.25	108	E62.K85-333D10/H
40	65	95	1,120	16	0.7	2.1	3.3	120	7.2	D2	0.33	100	E62.L95-403D20/H
46	65	109	1,120	16	0.7	2.1	3.9	120	6.3	D2	0.4		E62.L10-463D20/H
50	65	109	1,120	16	0.7	2.2	3.7	120	6.3	D2	0.4	230	E62.L10-503D20/H
60	60	124	1,120	16	0.6	1.9	5.0	140	6.0	D1	0.4	198	E62.K12-603D10/H
70	60	148	1,120	16	0.6	1.9	6.0	140	5.0	D1	0.45	162	E62.K14-703D10/H
交流定格電圧 U_N（AC）: 750Vac			U_{rms}：530V　U_S：1,900V　試験電圧（T-T間）U_{TT}：1,890Vdc　試験電圧（T-C間）U_{TC}：3,000Vac										
4.7	30	81	1,200	10	0.22	0.66	11.1	60	18.3	E1	0.07	144	E62.C81-472E10/H
6.8	40	85	1,200	16	0.2	0.6	3.8	60	19.2	D1	0.08	1,368	E62.E58-682D10/H
10	40	81	1,200	16	0.45	1.35	6.1	110	13.8	D1	0.11	108	E62.E81-103D10/H
15	45	85	1,260	16	0.3	0.9	5.9	110	11.6	B2	0.14	42	E62.F85-153B20/H
22	60	85	1,260	16	0.5	1.5	3.5	120	8.7	D1	0.25	342	E62.K85-223D10/H
33	50	148	750	16	0.4	1.0	11.4	120	6.0	D1	0.3	294	E62.G14-333D10/H
70	65	160	1,260	16	0.68	2.0	5.6	140	4.3	D2	0.6	140	E62.L16-703D20/H
80	75	160	1,200	20	0.78	2.3	5.3	130	3.7	D2	0.7	120	E62.M16-803D20/H
交流定格電圧 U_N（AC）: 850Vac			U_{rms}：600V　U_S：2,100V　試験電圧（T-T間）U_{TT}：2,100Vdc　試験電圧（T-C間）U_{TC}：3,000Vac										
2	30	58	1,200	10	0.18	0.5	8.1	60	25.6	E1	0.05	144	E62.C58-202E10/H
2	30	58	1,400	10	0.18	0.5	8.1	60	25.6	E4	0.07	100	E62.C58-202E40/H
2.2	30	58	1,200	10	0.2	0.6	7.5	60	25.6	E1	0.05	144	E62.C58-222E10/H
2.2	30	58	1,400	10	0.2	0.6	7.5	60	25.6	E4	0.07	2,952	E62.C58-222E40/H
3.3	30	81	1,200	10	0.1	0.3	13.8	80	18.3	E1	0.07	2,304	E62.C81-332E10/H
3.3	30	81	1,400	10	0.1	0.3	13.8	80	18.3	E4	0.08		E62.C81-332E40/H
4	30	81	1,200	10	0.18	0.5	11.7	80	18.3	E1	0.07	1,872	E62.C81-402E10/H
4	30	81	1,400	10	0.18	0.5	11.7	80	18.3	E4	0.08	1,850	E62.C81-402E40/H
12	45	85	1,400	16	0.3	0.8	6.2	110	12.0	B2	0.14	630	E62.F85-123B20/H
15	50	85	1,200	16	0.3	1.0	4.3	80	10.0	D1	0.18	504	E62.G85-153D10/H
25	65	95	1,200	16	0.6	1.7	3.6	120	7.0	D2	0.33	290	E62.L95-253D20/H
55	65	160	1,200	16	0.6	1.8	6.0	130	4.3	D2	0.6	140	E62.L16-553D20/H
68	75	160	1,200	16	0.74	2.2	5.4	100	3.7	D2	0.7	112	E62.M16-683D20/H

パワーエレクトロニクス用プラスチックフィルムコンデンサ

■標準品定格表

公称静電容量 C_N〔μF〕	寸法 径 φD〔mm〕	寸法 ケース長さ L〔mm〕	直流定格電圧 U_R (DC)〔Vdc〕	端子許容電流（実効値） I_{max}〔Arms〕	ピーク電流 $\hat{I}$〔kA〕	サージ電流 I_S〔kA〕	直列抵抗成分（代表値） R_S〔mΩ〕	内部インダクタンス（代表値） ESL〔nH〕	熱抵抗（代表値） R_{th}〔K/W〕	端子記号	質量〔kg〕	最小発注数量〔個〕	製品記号
交流定格電圧 U_N (AC)：1,000Vac			U_{rms}：720V　U_S：2,500V　試験電圧（T-T間）U_{TT}：2,520Vdc　試験電圧（T-C間）U_{TC}：3,500Vac										
1.5	30	58	1,200	10	0.3	0.9	5.0	60	25.6	E1	0.05	3,168	E62.C58-152E10/H
1.5	30	58	1,680	10	0.3	0.9	5.0	60	25.6	E4	0.07	3,100	E62.C58-152E40/H
3	30	81	1,200	10	0.35	1.05	7.2	80	18.3	E1	0.07	144	E62.C81-302E10/H
3	30	81	1,680	10	0.35	1.05	7.2	80	18.3	E4	0.07	100	E62.C81-302E40/H
5	40	81	1,200	16	0.6	1.8	5.0	80	14.0	D1	0.11	108	E62.E81-502D10/H
6.8	45	81	1,200	16	0.8	2.4	4.1	80	12.2	D1	0.14	128	E62.F81-682D10/H
8	45	81	1,200	16	0.46	1.38	3.7	80	12.2	D1	0.14	128	E62.F81-802D10/H
8	45	85	1,680	16	0.5	1.4	5.0	110	11.6	B2	0.14	42	E62.F85-802B20/H
15	60	85	1,200	16	0.9	2.6	2.7	110	8.7	D1	0.25	108	E62.K85-153D10/H
20	65	95	1,200	16	1.7	5.1	2.8	120	7.2	D2	0.33	100	E62.L95-203D20/H
38	65	160	1,200	20	1.0	3.0	4.8	140	4.3	D2	0.6	140	E62.L16-383D20/H
53	75	160	1,200	20	1.4	4.2	4.3	130	3.7	D2	0.7	96	E62.M16-533D20/H
交流定格電圧 U_N (AC)：1,200Vac			U_{rms}：850V　U_S：2,100V　試験電圧（T-T間）U_{TT}：2,580Vdc　試験電圧（T-C間）U_{TC}：4,000Vac										
0.1	30	58	1,200	8	0.1	0.3	12.7	60	25.6	E1	0.05	4,104	E62.C58-101E10/H
0.15	30	58	1,200	8	0.1	0.3	10.4	60	25.6	E1	0.05	4,032	E62.C58-151E10/H
0.22	30	58	1,200	10	0.2	0.6	7.5	60	25.6	E1	0.05	2,736	E62.C58-221E10/H
0.33	30	58	1,200	10	0.2	0.6	6.5	60	25.6	E1	0.05	144	E62.C58-331E10/H
0.47	30	58	1,200	10	0.2	0.6	8.2	60	25.6	E1	0.05	3,240	E62.C58-471E10/H
0.5	30	58	1,200	10	0.16	0.48	5.9	60	25.6	E1	0.05	3,600	E62.C58-501E10/H
0.5	30	58	1,900	10	0.16	0.5	5.9	60	25.6	E4	0.07	3,550	E62.C58-501E40/H
0.68	30	58	1,200	10	0.22	0.7	6.6	60	25.6	E1	0.05	2,664	E62.C58-681E10/H
1	30	58	1,200	10	0.25	0.8	6.0	60	25.6	E1	0.05	3,240	E62.C58-102E10/H
1	30	58	2,000	10	0.25	0.8	6.0	60	25.6	E4	0.07	3,200	E62.C58-102E40/H
1.2	30	58	1,200	10	0.28	0.8	5.6	60	25.6	E1	0.05	2,952	E62.C58-122E10/H
1.5	30	81	1,200	10	0.23	0.7	9.9	60	18.3	E1	0.07	144	E62.C81-152E10/H
2	30	81	1,200	10	0.25	0.8	8.7	60	18.3	E1	0.07	1,728	E62.C81-202E10/H
2	30	81	2,000	10	0.25	0.8	8.7	60	18.3	E4	0.09	1,700	E62.C81-202E40/H
2.2	30	93	1,200	10	0.2	0.6	11.1	90	16.0	E1	0.08	1,656	E62.C93-222E10/H
2.2	30	93	2,000	10	0.2	0.6	11.1	90	16.0	E4	0.08	1,700	E62.C93-222E40/H
3.3	50	62	2,000	16	0.8	2.4	4.0	80	14.4	B2	0.15	1,008	E62.G62-332B20/H
4	40	81	1,200	16	0.3	0.9	5.2	80	13.8	D1	0.11	864	E62.E81-402D10/H
4.7	40	81	1,200	16	0.42	1.3	4.7	60	13.8	D1	0.11	648	E62.E81-482D10/H
5.75	50	85	1,200	16	0.5	1.5	3.8	80	10.5	D1	0.18	105	E62.G85-582D10/H
6.8	50	85	1,200	16	0.5	1.5	3.7	80	10.5	D1	0.18	504	E62.G85-682D10/H
10	60	85	1,200	16	0.7	2.1	3.1	80	8.7	D1	0.25	342	E62.K85-103D10/H
15	55	124	1,200	16	0.6	1.8	4.7	100	6.5	D1	0.3	234	E62.H12-153D10/H
22	60	151	1,200	16	1.2	3.6	5.4	100	4.9	D1	0.4	162	E62.K15-223D10/H
30	65	160	1,200	16	1.0	3.0	4.5	130	4.3	D2	0.6	130	E62.L16-303D20/H
33	75	160	1,200	16	0.93	2.79	4.8	120	3.7	D2	0.7	120	E62.M16-333D20/H
40	75	160	1,200	16	1.2	3.6	4.5	130	3.7	D2	0.7	96	E62.M16-403D20/H
交流定格電圧 U_N (AC)：1,350Vac			U_{rms}：960V　U_S：3,300V　試験電圧（T-T間）U_{TT}：3,375Vdc　試験電圧（T-C間）U_{TC}：4,200Vac										
1.5	30	81	2,250	10	0.23	0.7	9.9	80	18.3	E4	0.09	100	E62.C81-152E40/H
4	45	85	2,250	16	0.32	1.0	6.0	130	11.6	B2	0.14	42	E62.F85-402B20/H
交流定格電圧 U_N (AC)：1,700Vac			U_{rms}：1,200V　U_S：4,200V　試験電圧（T-T間）U_{TT}：4,200Vdc　試験電圧（T-C間）U_{TC}：5,000Vac										
0.33	30	58	2,200	10	0.2	0.6	6.5	60	25.6	E4	0.07	3,800	E62.C58-331E40/H
0.47	30	58	2,800	10	0.2	0.6	8.2	60	25.6	E4	0.07	3,250	E62.C58-471E40/H
0.68	30	81	2,800	10	0.2	0.6	16.1	80	18.3	E4	0.09	2,376	E62.C81-681E40/H
1	30	81	2,800	10	0.2	0.6	11.5	80	18.3	E4	0.09	1,650	E62.C81-102E40/H
1	45	62	2,800	16	0.4	1.2	5.8	150	16.0	B2	0.1	1,491	E62.F62-102B20/H
1.5	45	85	2,800	16	0.5	1.5	6.4	120	11.6	B2	0.14	798	E62.F85-152B20/H
2.2	45	85	2,800	10	0.2	0.6	7.3	80	11.6	B2	0.14	756	E62.F85-222B20/H
2.5	45	85	2,800	16	0.2	0.7	6.8	120	11.6	B2	0.14	630	E62.F85-252B20/H
3.3	50	85	2,800	16	0.3	1.0	5.9	120	10.5	B2	0.17	483	E62.G85-332B20/H
4.7	55	85	2,800	16	0.5	1.4	5.0	120	9.5	B2	0.21	360	E62.H85-472B20/H
8.2	55	151	2,800	16	0.4	1.1	8.9	190	5.4	B2	0.4	204	E62.H15-822B20/H
交流定格電圧 U_N (AC)：2,100Vac			U_{rms}：1,500V　U_S：4,800V　試験電圧（T-T間）U_{TT}：4,800Vdc　試験電圧（T-C間）U_{TC}：6,200Vac										
0.1	30	58	3,200	9	0.1	0.3	12.7	60	25.6	E4	0.07	3,950	E62.C58-101E40/H
0.15	30	58	3,200	9	0.1	0.3	10.4	60	25.6	E4	0.07	3,900	E62.C58-151E40/H
0.22	30	58	3,200	10	0.2	0.6	7.5	60	25.6	E4	0.07	3,300	E62.C58-221E40/H
0.22	45	62	3,200	16	0.15	0.45	6.8	100	16.0	B2	0.1	1,197	E62.F62-221B20/H
0.47	45	62	3,200	16	0.4	1.2	5.7	100	16.0	B2	0.1	1,176	E62.F62-471B21/H
0.68	50	62	3,200	16	0.5	1.5	4.7	100	14.4	B2	0.15	819	E62.G62-681B20/H
1	45	105	3,600	16	0.8	2.4	7.4	140	9.4	B2	0.18	588	E62.F10-102B21/H
1.5	55	105	3,600	16	1.2	3.6	5.7	120	7.7	B2	0.26	288	E62.H10-152B20/H
2	45	105	3,500	16	0.8	2.25	5.9	120	9.4	B2	0.18	504	E62.F10-202B20/H

■標準品定格表

公称静電容量 C_N〔μF〕	寸法 径 ϕD〔mm〕	寸法 ケース長さ L〔mm〕	直流定格電圧 U_R (DC)〔Vdc〕	端子許容電流（実効値）I_{max}〔Arms〕	ピーク電流 $\hat{I}$〔kA〕	サージ電流 I_S〔kA〕	直列抵抗成分（代表値）R_S〔mΩ〕	内部インダクタンス（代表値）ESL〔nH〕	熱抵抗（代表値）R_{th}〔K/W〕	端子記号	質量〔kg〕	最小発注数量〔個〕	製品記号
交流定格電圧 U_N（AC）: 2,400Vac			U_{rms}：1,700V　U_S：6,000V　試験電圧（T-T間）U_{TT}：6,000Vdc　試験電圧（T-C間）U_{TC}：6,800Vac										
2	50	105	4,000	16	0.5	1.5	5.6	120	8.5	B2	0.24	399	E62.G10-202B20/H
2.2	55	105	4,000	16	0.5	1.5	5.0	120	7.4	B2	0.26	360	E62.H10-222B20/H
4	55	151	4,000	16	0.6	1.8	7.5	190	5.4	B2	0.4	204	E62.H15-402B20/H
交流定格電圧 U_N（AC）: 4,000Vac			U_{rms}：2,800V　U_S：7,500V　試験電圧（T-T間）U_{TT}：7,500Vdc　試験電圧（T-C間）U_{TC}：8,200Vac										
0.1	45	81	5,000	16	0.4	1.2	9.6	100	12.2	B2	0.14	1,260	E62.F81-101B20/H
0.15	45	81	5,000	16	0.5	1.5	7.0	90	12.2	B2	0.14	819	E62.F81-151B20/H
0.22	45	105	5,000	16	0.4	1.3	14.5	140	9.4	B2	0.18	672	E62.F10-221B21/H
0.22	60	105	5,000	16	0.7	2.1	6.9	140	7.1	CD	0.3	580	E62.K10-221CD0/H
0.33	45	105	5,000	16	0.3	0.9	14.0	140	9.4	B2	0.18	987	E62.F10-331B20/H
0.39	45	105	5,000	16	0.3	0.9	12.3	140	9.4	B2	0.18	483	E62.F10-391B20/H
0.47	45	105	5,000	16	0.37	1.1	10.8	140	9.4	B2	0.18	630	E62.F10-471B20/H
0.5	45	105	5,000	16	0.5	1.5	10.4	140	9.4	B2	0.18	630	E62.F10-501B20/H
0.68	55	105	5,000	16	0.5	1.5	8.5	120	7.7	B2	0.26	432	E62.H10-681B20/H
1.5	75	140	4,000	16	1.4	4.2	5.2	140	4.2	CD	0.6	160	E62.M14-152CD0/H
2	85	140	4,000	16	1.4	4.2	5.1	140	3.7	CD	0.8	115	E62.N14-202CD0/H
交流定格電圧 U_N（AC）: 5,000Vac			U_{rms}：3,500V　U_S：7,500V　試験電圧（T-T間）U_{TT}：8,750V										
0.1	45	105	5,000	16	0.4	1.1	14.9	140	9.4	B2	0.18	756	E62.F10-101B20/H
0.15	45	105	5,000	16	0.44	1.4	12.9	140	9.4	B2	0.18	735	E62.F10-151B20/H
0.22	45	105	5,000	16	0.44	1.4	14.5	140	9.4	B2	0.18	672	E62.F10-221B20/H
0.33	60	120	5,000	16	0.73	2.19	8.7	140	6.2	CD	0.3	490	E62.K12-331CD0/H
0.47	60	120	5,000	16	0.92	2.76	7.1	140	6.2	CD	0.3	380	E62.K12-471CD0/H
0.68	60	140	5,000	16	0.94	2.82	8.9	140	5.3	CD	0.4	264	E62.K14-681CD0/H
1	75	140	5,000	16	1.39	4.17	6.5	140	4.2	CD	0.6	180	E62.M14-102CD0/H
1.5	85	140	5,000	16	2.08	6.24	4.8	140	3.7	CD	0.8		E62.N14-152CD0/H
2	95	140	5,000	16	2.77	8.31	3.9	140	3.4	CD	1		E62.P14-202CD0/H

パワーエレクトロニクス用プラスチックフィルムコンデンサ

■ E62-TAB 形 形状および外形寸法

B2 端子
（対応ケース径：φ45 ～55mm）

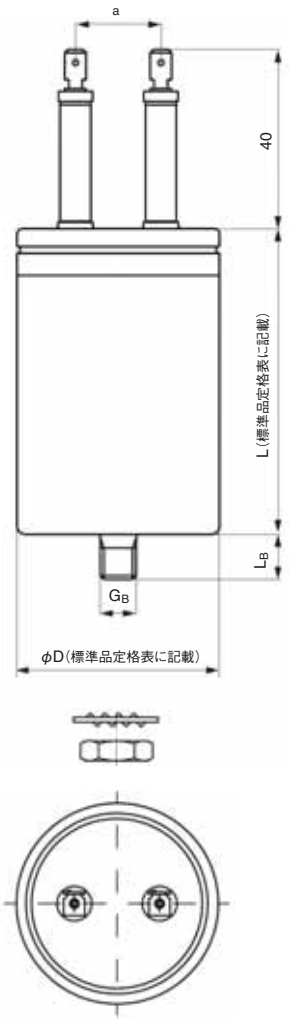

CD 端子
（対応ケース径：φ60 ～95mm）

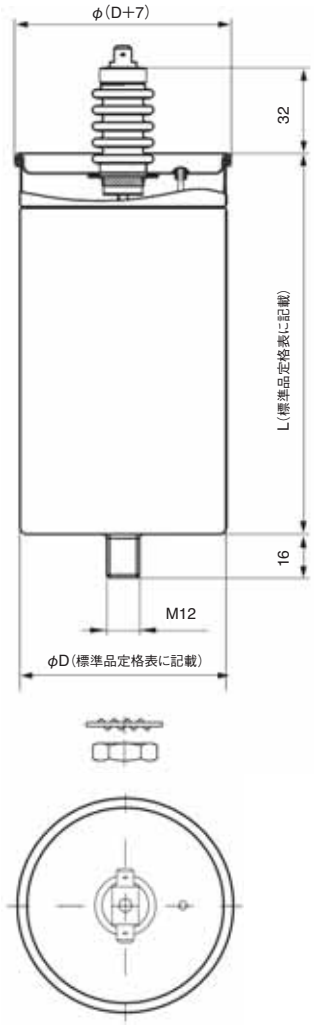

表．共通仕様

項　目	内　容
端子記号	B2
ケース材質	アルミニウム
スタッドボルト	M8 / M12
蓋	真鍮、ラバーシーリング
端子	シングルタブ端子、セラミックブッシング
	端子最大許容電流：16A
保護規格	IP00

表．共通仕様

項　目	内　容
端子記号	CD
ケース材質	アルミニウム
スタッドボルト	M12
蓋	銅
端子	ダブルタブ端子（6.3×0.8mm）
	端子最大許容電流：16A
	空間絶縁距離：35mm
	沿面絶縁距離：54mm
保護規格	IP00

表．各部寸法　（単位：mm）

φD	L_B	G_B	a	絶縁距離	
				空間	沿面
45	10	M8	19	9	20
50	16	M12	26	16	20
55	16	M12	26	16	20

■ E62-TAB 形 形状および外形寸法

D1 / D2 端子
（対応ケース径：φ35 ～75mm）

E4 端子

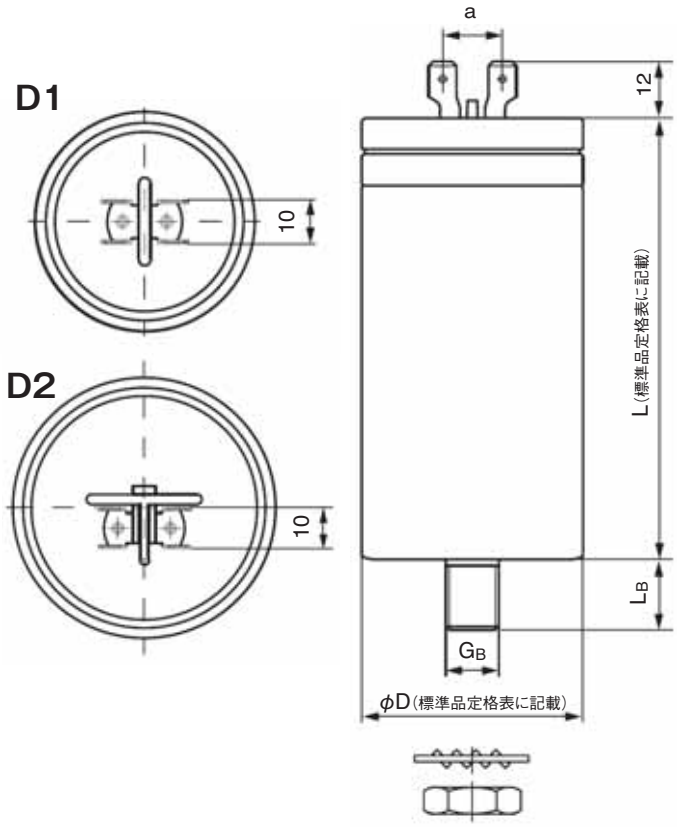

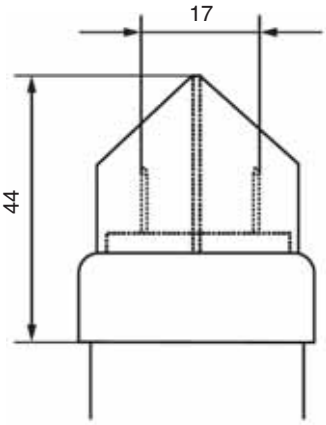

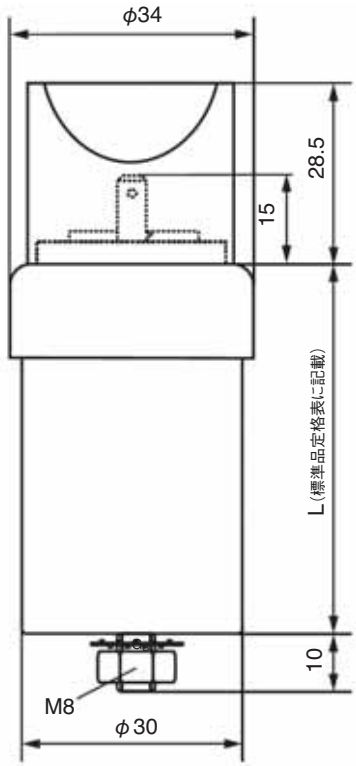

表．共通仕様

項　目	内　容
端子記号	D1 / D2
ケース材質	アルミニウム
スタッドボルト	M8 / M12
蓋	樹脂（ラバーシーリング）
端子	ダブルタブ端子（6.3×0.8mm）
	端子最大許容電流：16A
保護規格	IP00

表．各部寸法

（単位：mm）

φD	端子記号	L_B	G_B	a	絶縁距離	
					空間	沿面
35	D1	10	M8	13.5	6.5	6.5
40	D1	10	M8	13.5	6.5	9
45	D1	10	M8	13.5	6.5	10
50	D1	16	M12	13.5	6.5	10
55	D1	16	M12	13.5	6.5	10
60	D1	16	M12	13.5	6.5	10
65	D2	16	M12	16.5	8	10
75	D2	16	M12	16.5	8	10

表．共通仕様

項　目	内　容
端子記号	E4
ケース材質	アルミニウム
スタッドボルト	M8
蓋	樹脂（ラバーシーリング）
端子	タブ端子（6.3×0.8mm）
	端子最大許容電流：16A
保護規格	IP00

パワーエレクトロニクス用プラスチックフィルムコンデンサ

■ E62 形 -TAB 形状および外形寸法

E1 端子
（対応ケース径：φ25 ～ 30mm）

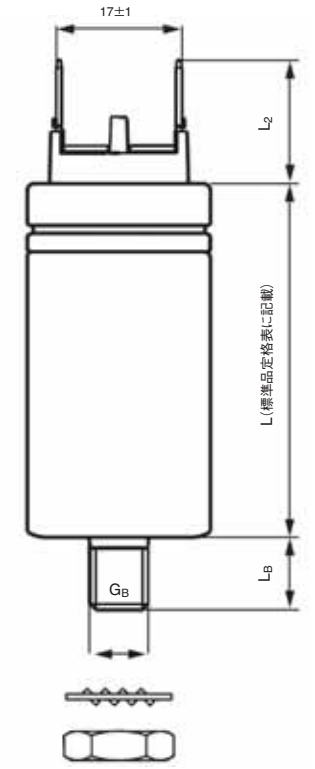

E2 端子
（対応ケース径：φ35 ～ 65mm）

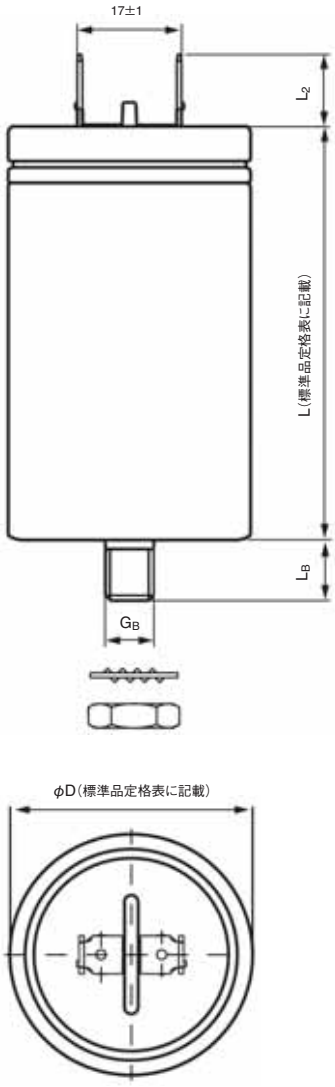

表 . 共通仕様

項　　目	内　　容
端子記号	E1 / E2
ケース材質	アルミニウム
スタッドボルト	M8 / M12
蓋	樹脂
端子	タブ端子（6.3×0.8mm）
	端子最大許容電流：16A
保護規格	IP00

表 . 各部寸法　（単位：mm）

φD	L_2	L_B	G_B	絶縁距離	
				空間	沿面
25	16	10	M8	7.5	7.5
30	15	10	M8	7.5	9
35 ～ 45	11	10	M8	7.5	9
50 ～ 65	11	16	M12	7.5	9