ESL
Lower Inductance

E61（DC）形 （直流用円筒形メタライズドポリプロピレンフィルムコンデンサ）

特　長

●超低インダクタンスに特化したコンデンサです（現行E53Hシリーズ比約35%低減）。

●IGBT用スナバ回路、サージ吸収用途に適したコンデンサです。

●難燃性樹脂ケース（UL94V－0）採用、RoHS 適合品です。

■製品仕様

項　　目	仕　　様
使用温度範囲	－25 ～ ＋85℃（自己温度上昇分含む）
保存温度範囲	－40 ～ ＋85℃
定格電圧（U_N）	500 ～ 4,000Vdc
端子（締付トルク）	M6×5（4Nm）
関連規格	IEC 61071
誘電体	ポリプロピレン
誘電体損失（tanδ_0）	2×10^{-4}
容量公差	±10%（オプションで±5% も可能）
安全機構	無し
充填剤	固体ポリウレタン樹脂
ケース	樹脂（UL94V－0）
環境対応	RoHS対応品

■形状および外形寸法

項　目	内　容
端子記号	P57
ケース材質	樹脂（UL94V－0）
端子	M6ネジ端子
	締付けトルク：4Nm
	端子最大許容電流：40A
保護規格	IP00
絶縁空間距離	23mm（φ75）、26㎜（φ95）
絶縁沿面距離	26mm

製品記号：（例）E61形　500VDC 208μF φ75×56Lmm P57端子

E61 . M 56 - 214 P57 / H

- 端子形状記号
- 静電容量記号
- 製品高さ記号
- 製品外径記号
- 形名

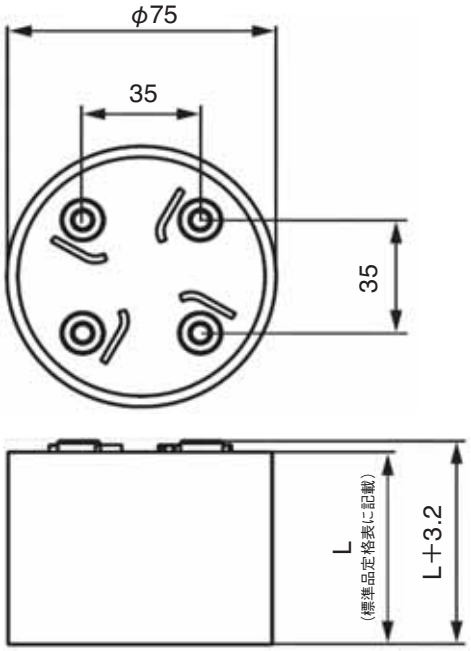

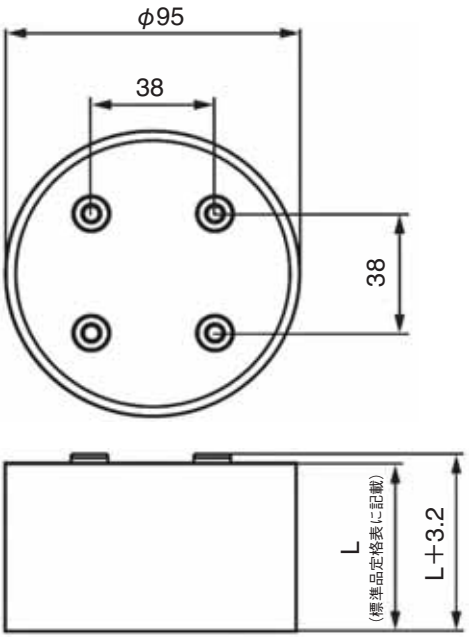

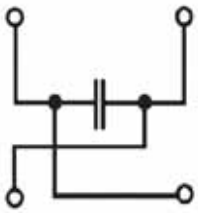

内部結線

■標準品定格表

公称静電容量 C_N〔μF〕	寸法 径 φD〔mm〕	寸法 ケース長さ L〔mm〕	充電エネルギー W〔J〕	直列抵抗成分（代表値） R_S〔mΩ〕	熱抵抗（代表値） R_{th}〔K/W〕	端子許容電流 I_{max}〔Arms〕	ピーク電流 $\hat{I}$〔kA〕	サージ電流 I_S〔kA〕	内部インダクタンス（代表値） ESL〔nH〕	端子記号	質量〔kg〕	製品記号（白抜きは，輸出貿易管理令・別表第1の1～15項で指定の貨物に該当）
定格電圧 U_N：500Vdc　Us：750V　Ur：170V　U_{TT}：750Vdc												
208	75	56	26	0.79	7.5	50	2.6	8	15	P57	0.3	E61.M56-214P57/H
358	95	56	45	0.64	4.7	70	4	13	20	P57	0.48	E61.P56-364P57/H
542	95	83	68	0.57	3.1	80	8	26	25	P57	0.7	E61.P83-544P57/H
645	95	83	81	0.84	3.1	70	4	13	25	P57	0.7	E61.P83-654P57/H
定格電圧 U_N：700Vdc　Us：1,050V　Ur：200V　U_{TT}：1,050Vdc												
154	75	56	38	0.85	7.5	50	2.2	7	15	P57	0.3	E61.M56-154P57/H
265	95	56	65	0.67	4.7	65	4	11	20	P57	0.48	E61.P56-274P57/H
402	95	83	98	0.58	3.1	80	8	22	25	P57	0.7	E61.P83-404P57/H
480	95	83	118	0.89	3.1	70	4	11	25	P57	0.7	E61.P83-484P57/H
定格電圧 U_N：900Vdc　Us：1,350V　Ur：200　U_{TT}：1,350Vdc												
131	75	56	53	0.85	7.5	45	2.1	6.2	15	P57	0.3	E61.M56-134P57/H
定格電圧 U_N：900Vdc　Us：1,350V　Ur：260　U_{TT}：1,350Vdc												
226	95	56	92	0.69	4.7	65	3.6	10.7	20	P57	0.5	E61.P56-234P57/H
358	95	83	145	0.56	3.1	80	7.1	21.4	25	P57	0.7	E61.P83-364P57/H
409	95	83	166	0.94	3.1	70	3.6	10.7	25	P57	0.7	E61.P83-414P57/H
定格電圧 U_N：1,100Vdc　Us: 1,650V　Ur: 250V　U_{TT}: 1,650Vdcdc												
83.5	75	56	51	1.01	7.5	40	1.6	5	15	P57	0.3	E61.M56-843P57/H
144	95	56	87	0.76	4.7	60	2.8	8	20	P57	0.48	E61.P56-144P57/H
218	95	83	132	0.62	3.1	80	5.6	16	25	P57	0.7	E61.P83-224P57/H
260	95	83	157	1.05	3.1	65	2.8	8	25	P57	0.7	E61.P83-264P57/H
定格電圧 U_N：1,300Vdc　Us：1,950V　Ur：300V　U_{TT}：1,950Vdc												
56	75	56	47	1.13	7.5	40	1.3	4	15	P57	0.3	E61.M56-563P57/H
96	95	56	81	0.84	4.7	60	2.3	7	20	P57	0.48	E61.P56-963P57/H
145	95	83	123	0.65	3.1	75	4.6	14	25	P57	0.7	E61.P83-154P57/H
173	95	83	146	1.17	3.1	60	2.3	7	25	P57	0.7	E61.P83-174P57/H
定格電圧 U_N：2,000Vdc　Us：3,000V　Ur：500V　U_{TT}：3,000Vdc												
24	75	56	48	1.42	7.5	35	0.9	2.8	15	P57	0.3	E61.M56-243P57/H
41.5	95	56	83	1.00	4.7	50	1.6	5	20	P57	0.48	E61.P56-423P57/H
63	95	83	126	0.71	3.1	75	3.2	10	25	P57	0.7	E61.P83-633P57/H
72	95	83	144	1.48	3.1	55	1.5	5	25	P57	0.7	E61.P83-723P57/H
定格電圧 U_N：2,200Vdc　Us：3,300V　Ur：600V　U_{TT}：3,300Vdc												
18	75	56	44	1.62	7.5	35	0.8	2.3	15	P57	0.3	E61.M56-183P57/H
31	95	56	75	1.12	4.7	50	1.3	4	20	P57	0.48	E61.P56-313P57/H
50	95	83	121	0.73	3.1	70	3	10	25	P57	0.7	E61.P83-503P57/H
58	95	83	140	1.68	3.1	50	1.4	4	25	P57	0.7	E61.P83-583P57/H
定格電圧 U_N：2,600Vdc　Us：3,900V　Ur：600V　U_{TT}：3,900Vdc												
12	75	56	41	1.24	7.5	35	1.3	4	15	P57	0.3	E61.M56-123P57/H
21	95	56	71	0.89	4.7	50	2.2	7	20	P57	0.48	E61.P56-213P57/H
定格電圧 U_N：3,300Vdc　Us：4,950V　Ur：700V　U_{TT}：4,950Vdc												
7	75	56	38	1.42	7.5	30	1	3	15	P57	0.3	E61.M56-702P57/H
12.5	95	56	68	0.98	4.7	45	1.8	5	20	P57	0.48	E61.P56-133P57/H
24	95	83	131	1.39	3.1	50	1.8	5	25	P57	0.7	E61.P83-243P57/H
定格電圧 U_N：3,600Vdc　Us：5,400V　Ur：850V　U_{TT}：5,400Vdc												
6	75	56	39	1.52	7.5	25	0.9	2.8	15	P57	0.3	E61.M56-602P57/H
10	95	56	65	1.09	4.7	40	1.5	5	20	P57	0.48	E61.P56-103P57/H
20.5	95	83	133	1.48	3.1	45	1.6	5	25	P57	0.7	E61.P83-213P57/H
定格電圧 U_N：4,000Vdc　Us：6,000V　Ur：800V　U_{TT}：6,000Vdc												
3.5	75	56	28	1.92	7.5	25	0.7	2	15	P57	0.3	E61.M56-352P57/H
6.5	95	56	52	1.24	4.7	40	1.3	4	20	P57	0.48	E61.P56-652P57/H