ESL
Lower Inductance

E53H（DC）形 （直流用円筒形メタライズドポリプロピレンフィルムコンデンサ）

特　長

●高耐圧、低インダクタンスに特化した円筒形コンデンサです。

●植物性由来の、環境への影響を考慮した樹脂を充填したコンデンサです。

●直流用で、端子を同一方向へ配置したタイプです。

■製品仕様

項　　目	仕　　様
使用温度範囲	－25 ～ ＋70℃（＋85℃ / 自己温度上昇分含む）
保存温度範囲	－40 ～ ＋85℃
定格電圧（U_N）	600 ～ 2,200Vdc
端子（締付トルク）	M8×20（4Nm）
関連規格	IEC 61071
誘電体	ポリプロピレン
誘電体損失（tan δ_0）	2×10^{-4}
容量公差	±10%（オプションで±5% も可能）
安全機構	無し
充填剤	固体ポリウレタン樹脂
ケース	樹脂（UL94V－0）
環境対応	RoHS 対応品

■形状および外形寸法

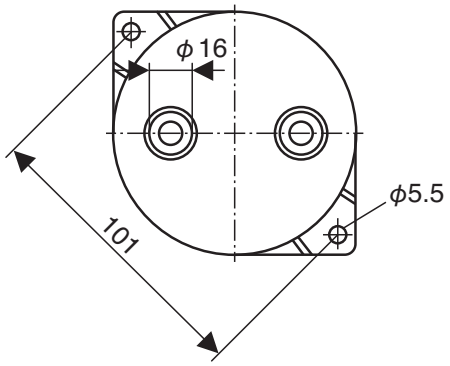

項　　目	内　　容
端子記号	H1
ケース材質	樹脂（UL94V－0）
端子	片側端子 M8×20
	締付けトルク：4Nm
	端子最大許容電流：100A
保護規格	IP00

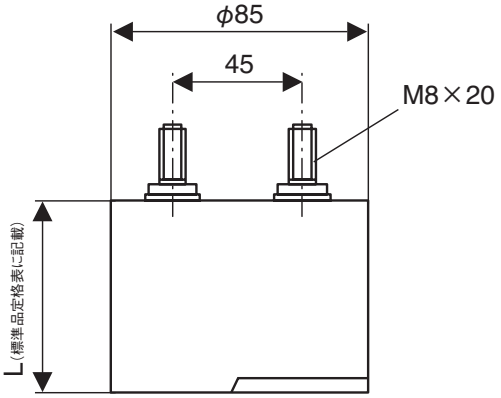

製品記号：（例）E53形　1,100VDC 100μF φ85×64Lmm H4端子

E53 . N 64 - 104 H4 0 / H

- 補助記号
- 端子形状記号
- 静電容量記号
- 製品高さ記号
- 製品外径記号
- 形名

■標準品定格表

公称静電容量 C_N〔μF〕	寸法 径 ϕD〔mm〕	寸法 ケース長さ L〔mm〕	定格リプル電圧 U_r〔V〕	サージ電圧 U_s〔V〕	端子間試験電圧 U_{TT}〔V〕	直列抵抗成分（代表値） R_S〔mΩ〕	熱抵抗（代表値） R_{th}〔K/W〕	端子許容電流 I_{max}〔Arms〕	ピーク電流 $\hat{I}$〔kA〕	サージ電流 I_S〔kA〕	内部インダクタンス（代表値） ESL〔nH〕	質量〔kg〕	製品記号（白抜きは，輸出貿易管理令・別表第1の1～15項で指定の貨物に該当）
定格電圧 U_N：600Vdc													
200	85	51	100	900	900	0.75	6.1	60	3.3	9.9	30	0.4	E53.N51-204H40/H
280	85	64	100	900	900	0.85	4.8	60	3.5	10.5	35	0.5	E53.N64-284H40/H
400	85	76	100	900	900	1.1	4.1	60	3.3	10	40	0.5	E53.N76-404H40/H
定格電圧 U_N：700Vdc													
150	85	51	160	1,050	1,050	0.7	6.1	60	2.9	8.7	30	0.4	E53.N51-154H40/H
200	85	64	160	1,050	1,050	0.92	4.8	60	2.9	8.7	35	0.5	E53.N64-204H40/H
300	85	76	160	1,050	1,050	1.2	4.1	60	2.9	8.7	40	0.5	E53.N76-304H40/H
400	85	100	200	1,050	1,050	1.2	3.1	60	2.6	7.8	60	0.7	E53.N10-404H40/H
定格電圧 U_N：900Vdc													
130	85	51	200	1,350	1,350	1.1	6.1	60	2.7	8	30	0.4	E53.N51-134H40/H
150	85	64	160	1,350	1,350	1	4.8	60	2.5	7.5	35	0.5	E53.N64-154H40/H
260	85	76	200	1,350	1,350	1.3	4.1	60	2.7	8.1	40	0.5	E53.N76-264H40/H
定格電圧 U_N：1,100Vdc													
75	85	51	200	1,650	1,650	1.0	6.1	60	2.0	6.1	30	0.4	E53.N51-753H40/H
100	85	64	250	1,650	1,650	0.9	4.8	60	2.0	6.2	35	0.5	E53.N64-104H40/H
150	85	76	200	1,650	1,650	1.5	4.1	75	2.0	6.1	40	0.5	E53.N76-154H40/H
定格電圧 U_N：1,300Vdc													
50	85	51	300	1,950	1,950	1.1	6.1	70	1.6	4.8	30	0.4	E53.N51-503H40/H
97	85	76	300	1,950	1,950	1.3	4.1	60	1.5	4.5	30	0.5	E53.N76-973H40/H
100	85	76	240	1,950	1,950	1.5	4.1	60	1.6	4.8	40	0.5	E53.N76-104H40/H
定格電圧 U_N：1,500Vdc													
32	85	51	280	2,100	2,100	1.1	6.1	60	1.2	3.6	30	0.4	E53.N51-323H40/H
40	85	51	350	2,250	2,250	0.94	6.1	60	1.4	4.2	30	0.4	E53.N51-403H40/H
50	85	64	280	2,250	2,250	1.5	4.8	60	1.4	4.2	35	0.5	E53.N64-503H40/H
75	85	76	280	2,250	2,250	2	4.1	70	1.4	4.2	40	0.5	E53.N76-753H40/H
85	85	76	280	2,250	2,250	1.9	4.1	70	1.6	5	40	0.5	E53.N76-853H40/H
定格電圧 U_N：1,800Vdc													
30	85	51	400	2,700	2,700	0.73	6.1	60	1.3	3.9	30	0.4	E53.N51-303H40/H
38	85	64	400	2,700	2,700	2	4.8	55	1.2	4	35	0.5	E53.N64-383H40/H
60	85	76	400	2,700	2,700	2.1	4.1	50	1.3	3.9	40	0.5	E53.N76-603H40/H
定格電圧 U_N：2,000Vdc													
30	85	64	400	3,000	3,000	1.3	4.8	55	1.1	3.3	35	0.5	E53.N64-303H40/H
43	85	76	400	3,000	3,000	1.8	4.1	50	1	3	40	0.5	E53.N76-433H40/H
定格電圧 U_N：2,200Vdc													
35	85	76	600	3,300	3,300	2	4.1	50	0.94	2.82	40	0.5	E53.N76-353H40/H